RZUT PRZYZIEMIA

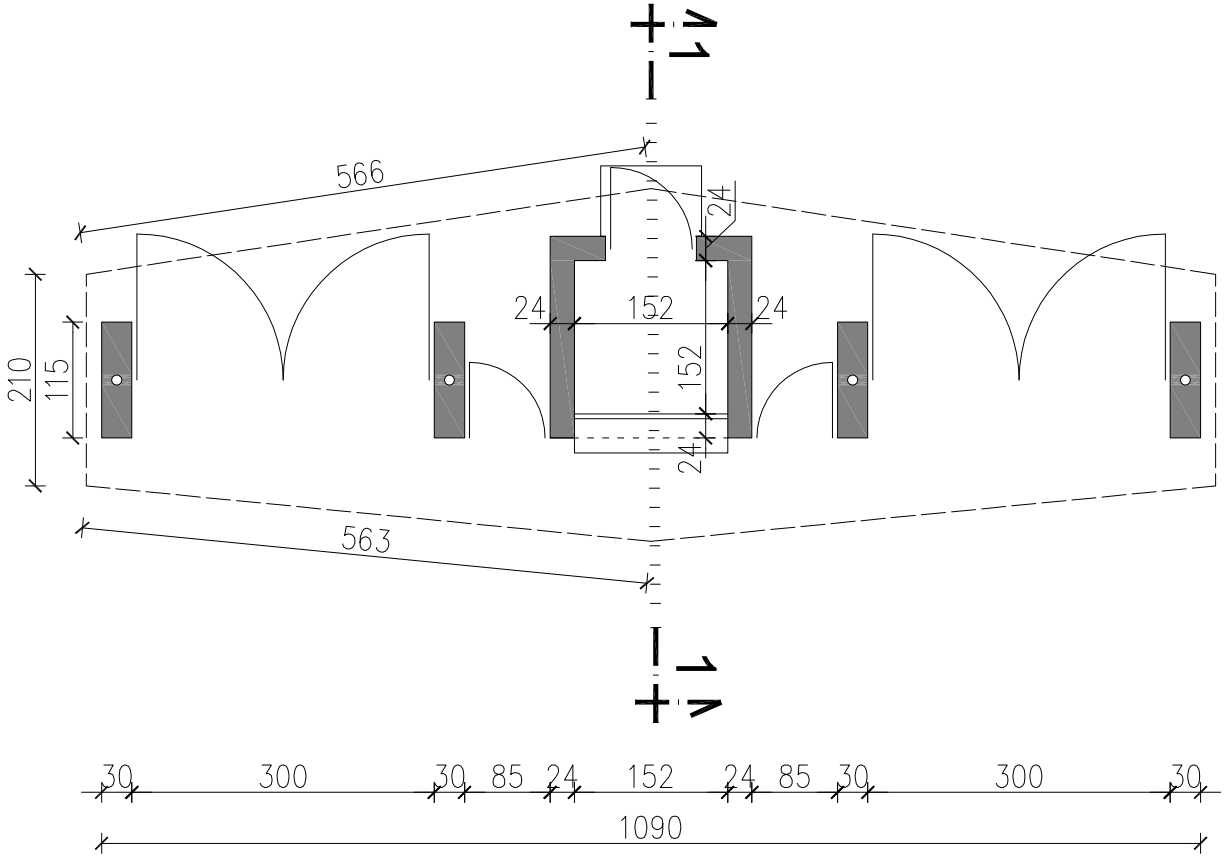

PRZEKRÓJ I-I

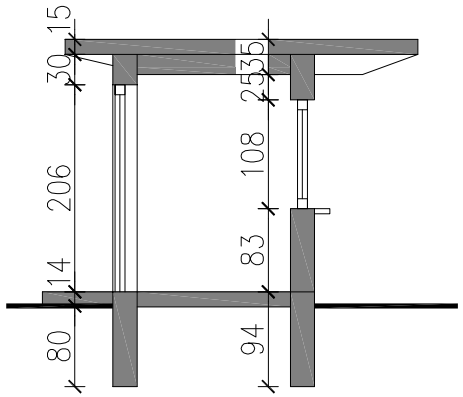

BUDYNEK KAS

SKALA 1:75