ZADANIE 1

Załącznik 9a

Lp.	Podstawa	Opis i wyliczenia	j.m.	Poszcz	Razem
1	KNR 4-01 0354-05	Wykucie z muru ościeżnic drewnianych o powierzchni ponad 2 m2	m2		
		1.30*1.90*2			
			m2	4.940	
				RAZEM	4.940
2	KNR 4-01 0354-11	Wykucie z muru podokienników drewnianych, stalowych	m		
		1.30*2			
			m	2.600	
				RAZEM	2.600
3	KNR 0-19 0929-11	Wymiana okien zespolonych na okna rozwierane i uchylno-rozwierane dwu-dzielne z PCV o pow. ponad 2.5 m2	m2		
		1.30*1.90*2			
			m2	4.940	
				RAZEM	4.940
4	KNR 4-01 0321-02	Obsadzenie podokienników drewnianych lub stalowych ponad 1.5 m w ścianach z cegieł	szt.		
		2			
			szt.	2.000	
				RAZEM	2.000
5	kalk. własna	Parapet zewnętrzny z blachy powlekanej	m		
		1.30*2			
			m	2.600	
				RAZEM	2.600
6	kalk. własna	Parapety wewnętrzne z PCV	szt		
		2			
			szt	2.000	
				RAZEM	2.000
7	KNR 4-01 1204-08	Przygotowanie powierzchni pod malowanie farbami emulsyjnymi starych tynków z poszpachlowaniem nierówności	m2		
		(1.90*4+1.30*2)*0.15			
			m2	1.530	
				RAZEM	1.530
8	KNR 4-01 1204-02	Dwukrotne malowanie farbami emulsyjnymi starych tynków wewnętrznych ścian	m2		
		1.530			
			m2	1.530	
				RAZEM	1.530
9	kalk. własna	Montaż nawiewników higrosterowalnych	szt		
		2			
			szt	2.000	
				RAZEM	2.000
10	KNR 4-01 0108-09	Wywiezienie gruzu spryzmowanego samochodami skrzyniowymi na odległość do 1 km	m3		
		0.5			
			m3	0.500	
				RAZEM	0.500
11	KNR 4-01 0108-10	Wywiezienie gruzu spryzmowanego samochodami skrzyniowymi - za każdy następny 1 km - 20 km	m3		
		0.5			
			m3	0.500	
				RAZEM	0.500

Inspektor Nadzoru

Tadeusz Kalas

Upr. Bud. UAN-KZ-7210/120/90

Karpacka 54

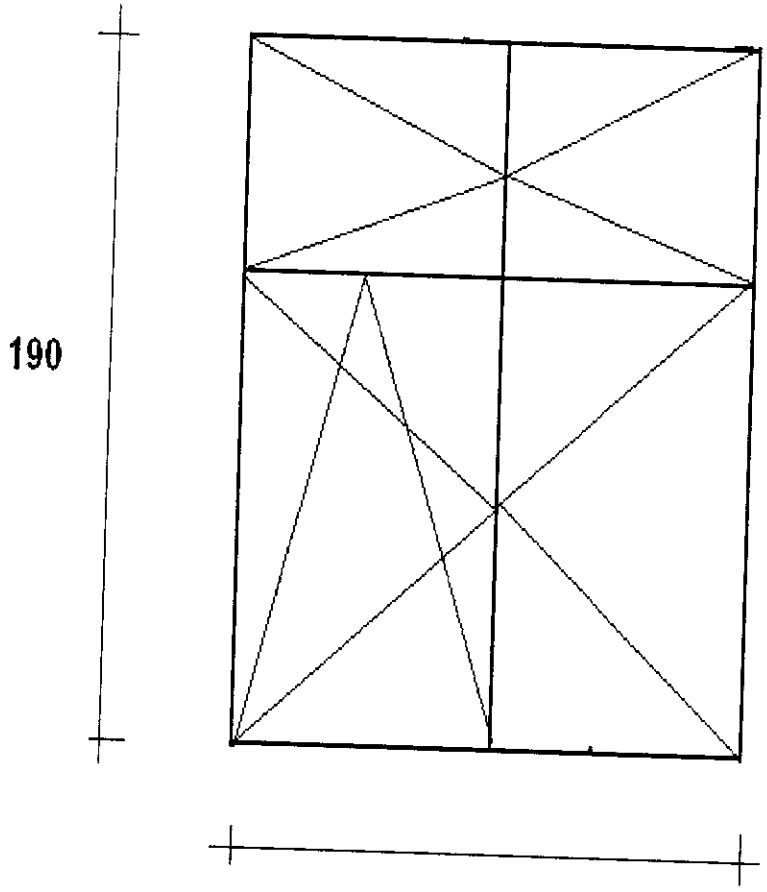

inspektor Nadzoru

Tadeusz Kaias

Upr. Bud. UAN-KZ-9210/120/90

2

Lp.	Podstawa	Opis i wyliczenia	j.m.	Poszcz	Razem
1	KNR 4-01 0354-05	Wykucie z muru ościeżnic drewnianych o powierzchni ponad 2 m2	m2		
		1.60*1.60*2	m2	5.120	
				RAZEM	5.120
2	KNR 4-01 0354-11	Wykucie z muru podokienników drewnianych, stalowych	m		
		3.20*2	m	6.400	
				RAZEM	6.400
3	KNR 0-19 0929-11	Wymiana okien zespolonych na okna rozwierane i uchylno-rozwierane dwudzielne z PCV o pow. ponad 2.5 m2	m2		
		1.6*1.60*2	m2	5.120	
				RAZEM	5.120
4	KNR 4-01 0321-02	Obsadzenie podokienników drewnianych lub stalowych ponad 1.5 m w ścianach z cegieł	szt.		
		2	szt.	2.000	
				RAZEM	2.000
5	kalk. własna	Parapet zewnętrzny z blachy powlekanej	m		
		1.60*2	m	3.200	
				RAZEM	3.200
6	kalk. własna	Parapety wewnętrzne z PCV	szt		
		2	szt	2.000	
				RAZEM	2.000
7	KNR 4-01 1204-08	Przygotowanie powierzchni pod malowanie farbami emulsyjnymi starych tynków z poszpachlowaniem nierówności	m2		
		1.60*12*0.15	m2	2.880	
				RAZEM	2.880
8	KNR 4-01 1204-02	Dwukrotne malowanie farbami emulsyjnymi starych tynków wewnętrznych ścian	m2		
		2.880	m2	2.880	
				RAZEM	2.880
9	kalk. własna	Montaż nawiewników higrosterowalnych	szt		
		2	szt	2.000	
				RAZEM	2.000
10	KNR 4-01 0108-09	Wywiezienie gruzu spryzmowanego samochodami skrzyniowymi na odległość do 1 km	m3		
		0.2	m3	0.200	
				RAZEM	0.200
11	KNR 4-01 0108-10	Wywiezienie gruzu spryzmowanego samochodami skrzyniowymi - za każdy następny 1 km - 20 km	m3		
		0.2	m3	0.200	
				RAZEM	0.200

Inspektor Nadzoru
Tadeusz Kałas
Upr. Bud. UAN-KZ-7215/I/20/90

Smoleńska 66/3

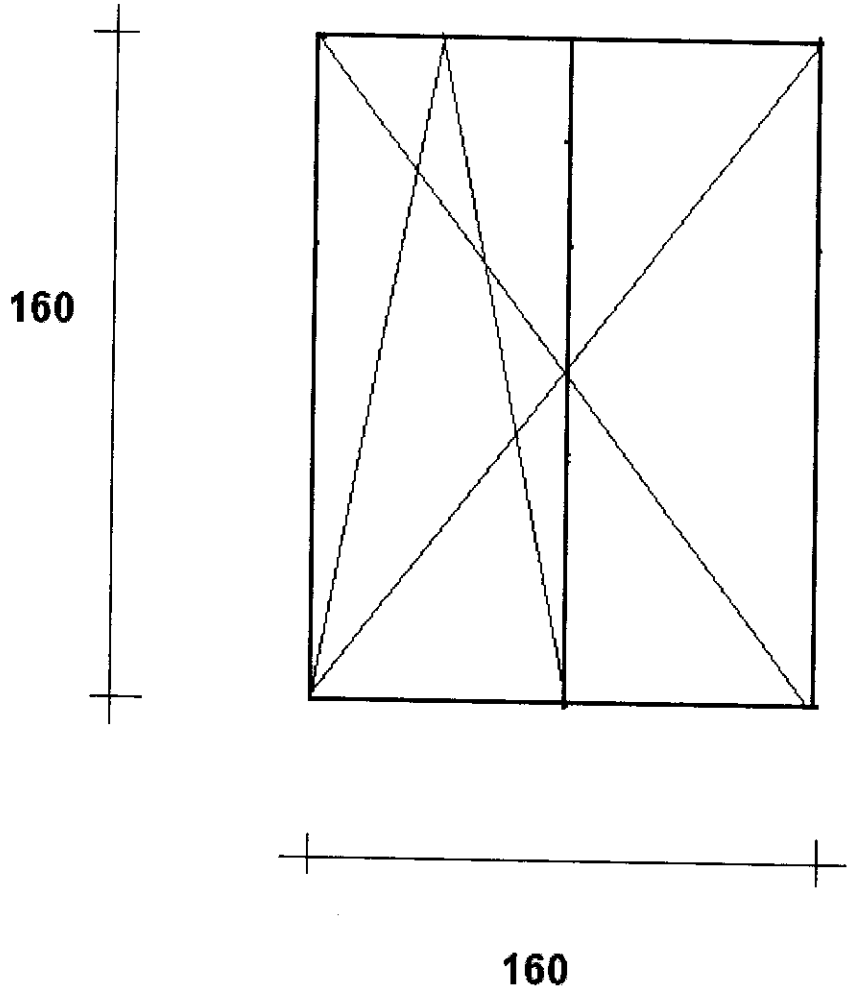

szt.2

inspektor Nadzoru

Tadeusz Kalas

Upr. bud. UAN-KZ-7210/120/90

4

Lp.	Podstawa	Opis i wyliczenia	j.m.	Poszcz	Razem
1	KNR 4-01 0354-05	Wykucie z muru ościeżnic drewnianych o powierzchni ponad 2 m2	m2		
		1.14*0.80	m2	0.912	
				RAZEM	0.912
2	KNR 4-01 0354-11	Wykucie z muru podokienników drewnianych, stalowych	m		
		1.60	m	1.600	
				RAZEM	1.600
3	KNR 0-19 0929-05	Wymiana okien zespolonych na okna rozwierane i uchylno-rozwierane jednodzielne z PCV o pow. do 1.0 m2	m2		
		1.14*0.80	m2	0.912	
				RAZEM	0.912
4	KNR 4-01 0321-02	Obsadzenie podokienników drewnianych lub stalowych ponad 1.5 m w ścianach z cegieł	szt.		
		2	szt.	2.000	
				RAZEM	2.000
5	kalk. własna	Parapet zewnętrzny z blachy powlekanej	m		
		0.80	m	0.800	
				RAZEM	0.800
6	kalk. własna	Parapety wewnętrzne z PCV	szt		
		1	szt	1.000	
				RAZEM	1.000
7	KNR 4-01 1204-08	Przygotowanie powierzchni pod malowanie farbami emulsyjnymi starych tynków z poszpachlowaniem nierówności	m2		
		(1.14*4+0.80*2)*0.15	m2	0.924	
				RAZEM	0.924
8	KNR 4-01 1204-02	Dwukrotne malowanie farbami emulsyjnymi starych tynków wewnętrznych ścian	m2		
		0.924	m2	0.924	
				RAZEM	0.924
9	kalk. własna	Montaż nawiewników higrosterowalnych	szt		
		1	szt	1.000	
				RAZEM	1.000
10	KNR 4-01 0108-09	Wywiezienie gruzu spryzmowanego samochodami skrzyniowymi na odległość do 1 km	m3		
		0.2	m3	0.200	
				RAZEM	0.200
11	KNR 4-01 0108-10	Wywiezienie gruzu spryzmowanego samochodami skrzyniowymi - za każdy następny 1 km - 20 km	m3		
		0.2	m3	0.200	
				RAZEM	0.200

Inspektor Nadzoru
Tadeusz Kalas
Upr. Bud. [illegible] 210/120/90

Smoleńska 66/9

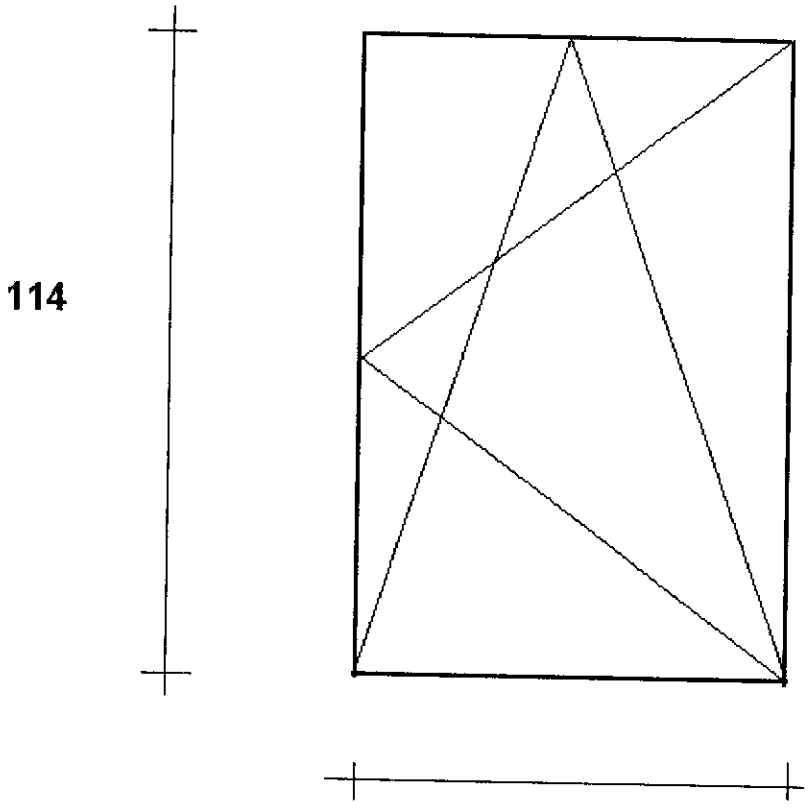

Inspektor Nadzoru

Tadeusz Kalas
Upr. Bud. UAK/K-7210/120/90

6

Lp.	Podstawa	Opis i wyliczenia	j.m.	Poszcz	Razem
1	KNR 4-01 0354-05	Wykucie z muru ościeżnic drewnianych o powierzchni ponad 2 m2	m2		
		1.60*1.60*3	m2	7.680	
				RAZEM	7.680
2	KNR 4-01 0354-11	Wykucie z muru podokienników drewnianych, stalowych	m		
		3.20*3	m	9.600	
				RAZEM	9.600
3	KNR 0-19 0929-11	Wymiana okien zespolonych na okna rozwierane i uchylno-rozwierane dwudzielne z PCV o pow. ponad 2.5 m2	m2		
		1.6*1.60*3	m2	7.680	
				RAZEM	7.680
4	KNR 4-01 0321-02	Obsadzenie podokienników drewnianych lub stalowych ponad 1.5 m w ścianach z cegieł	szt.		
		3	szt.	3.000	
				RAZEM	3.000
5	kalk. własna	Parapet zewnętrzny z blachy powlekanej	m		
		1.60*3	m	4.800	
				RAZEM	4.800
6	kalk. własna	Parapety wewnętrzne z PCV	szt		
		3	szt	3.000	
				RAZEM	3.000
7	KNR 4-01 1204-08	Przygotowanie powierzchni pod malowanie farbami emulsyjnymi starych tynków z poszpachlowaniem nierówności	m2		
		1.60*18*0.15	m2	4.320	
				RAZEM	4.320
8	KNR 4-01 1204-02	Dwukrotne malowanie farbami emulsyjnymi starych tynków wewnętrznych ścian	m2		
		4.320	m2	4.320	
				RAZEM	4.320
9	kalk. własna	Montaż nawiewników higrosterowalnych	szt		
		3	szt	3.000	
				RAZEM	3.000
10	KNR 4-01 0108-09	Wywiezienie gruzu spryzmowanego samochodami skrzyniowymi na odległość do 1 km	m3		
		0.2	m3	0.200	
				RAZEM	0.200
11	KNR 4-01 0108-10	Wywiezienie gruzu spryzmowanego samochodami skrzyniowymi - za każdy następny 1 km - 20 km	m3		
		0.2	m3	0.200	
				RAZEM	0.200

Inspektor Nadzoru
Tadeusz Kalas
UPr. bud. UAN-KZ-7210/120/90

7

Norma PRO Wersja 4.41a Nr seryjny: 23320 Uzytkownik: Tadeusz Kalas

Smoleńska 88/3

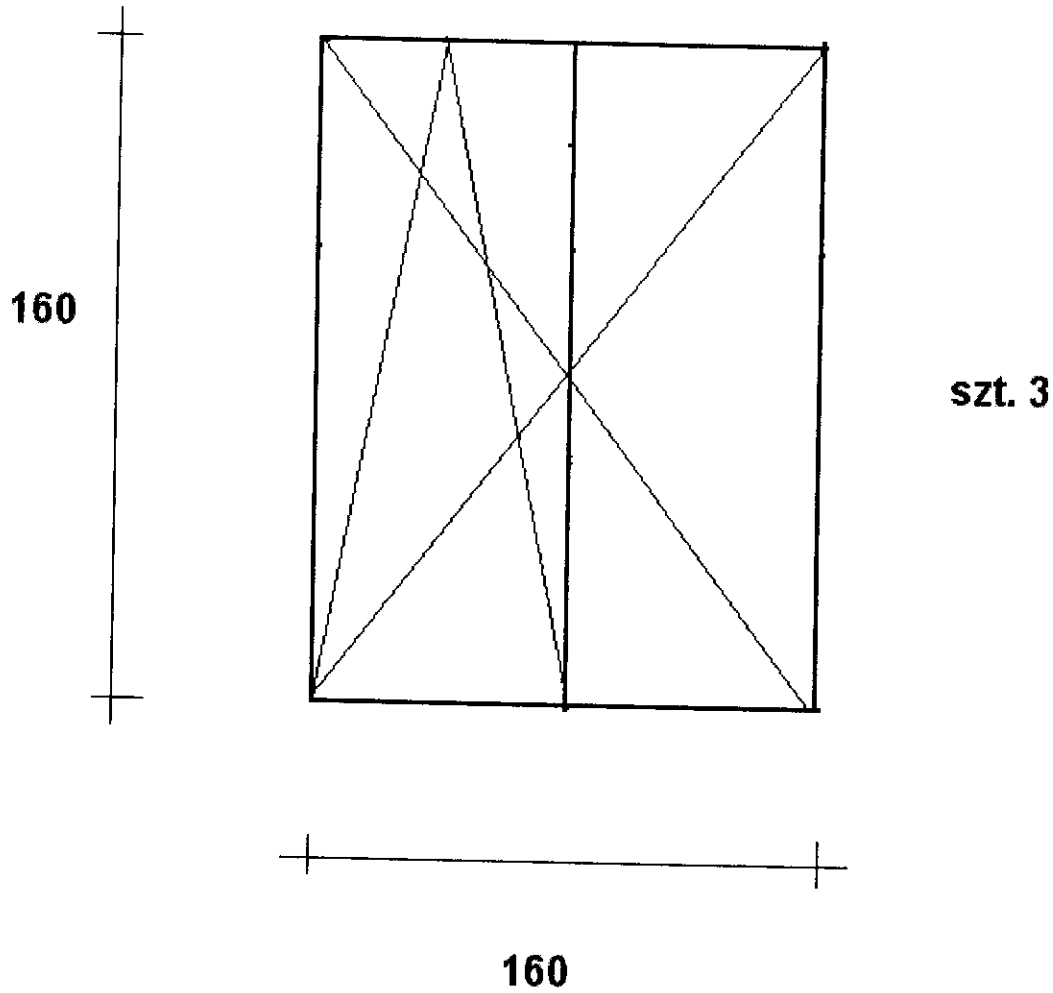

inspektor Nadzoru
Tadeusz Kalis
Upr. Bud. UAN-KZ-7219/20/90

8

Lp.	Podstawa	Opis i wyliczenia	j.m.	Poszcz	Razem
1	KNR 4-01 0354-05	Wykucie z muru ościeżnic drewnianych o powierzchni ponad 2 m2	m2		
		1.60*1.60	m2	2.560	
				RAZEM	2.560
2	KNR 4-01 0354-11	Wykucie z muru podokienników drewnianych, stalowych	m		
		3.20	m	3.200	
				RAZEM	3.200
3	KNR 0-19 0929-11	Wymiana okien zespolonych na okna rozwierane i uchylno-rozwierane dwudzielne z PCV o pow. ponad 2.5 m2	m2		
		2.560	m2	2.560	
				RAZEM	2.560
4	KNR 4-01 0321-02	Obsadzenie podokienników drewnianych lub stalowych ponad 1.5 m w ścianach z cegieł	szt.		
		2	szt.	2.000	
				RAZEM	2.000
5	kalk. własna	Parapet zewnętrzny z blachy powlekanej	m		
		1.60	m	1.600	
				RAZEM	1.600
6	kalk. własna	Parapety wewnętrzne z PCV	szt		
		1	szt	1.000	
				RAZEM	1.000
7	KNR 4-01 1204-08	Przygotowanie powierzchni pod malowanie farbami emulsyjnymi starych tynków z poszpachlowaniem nierówności	m2		
		1.60*6*0.15	m2	1.440	
				RAZEM	1.440
8	KNR 4-01 1204-02	Dwukrotne malowanie farbami emulsyjnymi starych tynków wewnętrznych ścian	m2		
		1.440	m2	1.440	
				RAZEM	1.440
9	kalk. własna	Montaż nawiewników higrosterowalnych	szt		
		1	szt	1.000	
				RAZEM	1.000
10	KNR 4-01 0108-09	Wywiezienie gruzu spryzmowanego samochodami skrzyniowymi na odległość do 1 km	m3		
		0.2	m3	0.200	
				RAZEM	0.200
11	KNR 4-01 0108-10	Wywiezienie gruzu spryzmowanego samochodami skrzyniowymi - za każdy następny 1 km - 20 km	m3		
		0.2	m3	0.200	
				RAZEM	0.200

Inspektor Nadzoru
Tadeusz Kalas
Upr. Bud. UAN-K-7210/120/90

9

Norma PRO Wersja 4.41a Nr seryjny: 23320 Użytkownik: Tadeusz Kalas

Smoleńska 92/1

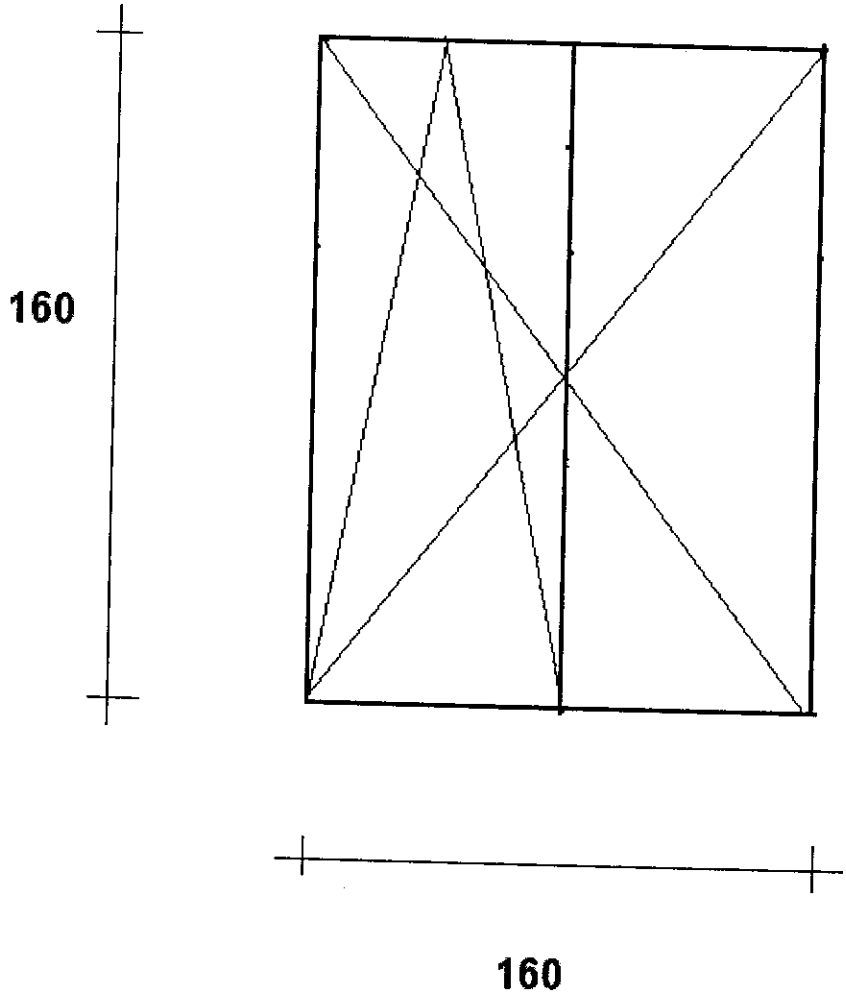

inspektor Nadzoru

Tadeusz Halas

Upr. Bud. UANKZ-9210/120/90

Lp.	Podstawa	Opis i wyliczenia	j.m.	Poszcz	Razem
1	KNR 4-01 0354-05	Wykucie z muru ościeżnic drewnianych o powierzchni ponad 2 m2	m2		
		1.60*1.60*2	m2	5.120	
				RAZEM	5.120
2	KNR 4-01 0354-11	Wykucie z muru podokienników drewnianych, stalowych	m		
		3.20*2	m	6.400	
				RAZEM	6.400
3	KNR 0-19 0929-11	Wymiana okien zespolonych na okna rozwierane i uchylno-rozwierane dwudzielne z PCV o pow. ponad 2.5 m2	m2		
		1.6*1.60*2	m2	5.120	
				RAZEM	5.120
4	KNR 4-01 0321-02	Obsadzenie podokienników drewnianych lub stalowych ponad 1.5 m w ścianach z cegieł	szt.		
		2	szt.	2.000	
				RAZEM	2.000
5	kalk. własna	Parapet zewnętrzny z blachy powlekanej	m		
		1.60*2	m	3.200	
				RAZEM	3.200
6	kalk. własna	Parapety wewnętrzne z PCV	szt		
		2	szt	2.000	
				RAZEM	2.000
7	KNR 4-01 1204-08	Przygotowanie powierzchni pod malowanie farbami emulsyjnymi starych tynków z poszpachlowaniem nierówności	m2		
		1.60*12*0.15	m2	2.880	
				RAZEM	2.880
8	KNR 4-01 1204-02	Dwukrotne malowanie farbami emulsyjnymi starych tynków wewnętrznych ścian	m2		
		2.880	m2	2.880	
				RAZEM	2.880
9	kalk. własna	Montaż nawiewników higrosterowalnych	szt		
		2	szt	2.000	
				RAZEM	2.000
10	KNR 4-01 0108-09	Wywiezienie gruzu spryzmowanego samochodami skrzyniowymi na odległość do 1 km	m3		
		0.2	m3	0.200	
				RAZEM	0.200
11	KNR 4-01 0108-10	Wywiezienie gruzu spryzmowanego samochodami skrzyniowymi - za każdy następny 1 km - 20 km	m3		
		0.2	m3	0.200	
				RAZEM	0.200

Inspektor Nadzoru
Tadeusz Kalas
Upr. Bud. UAN-KZ-7210/120/90

Smoleńska 92/9

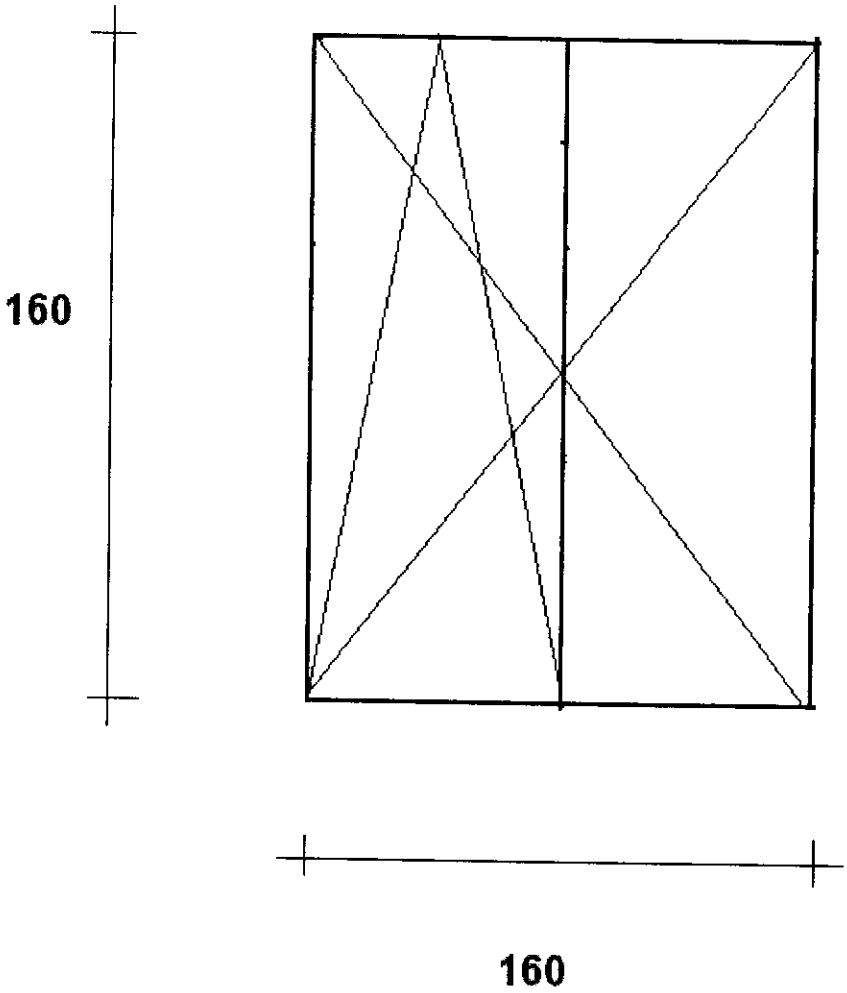

szt.2

inspektor Nadzoru

Tadeusz Kałas

Upr. Bud. UAN-KZ-7210/120/90

Lp.	Podstawa	Opis i wyliczenia	j.m.	Poszcz	Razem
1	KNR 4-01 0354-05	Wykucie z muru ościeżnic drewnianych o powierzchni ponad 2 m2	m2		
		1.70*1.60*2+1.0*0.80	m2	6.240	
				RAZEM	6.240
2	KNR 4-01 0354-11	Wykucie z muru podokienników drewnianych, stalowych	m		
		3.20*2	m	6.400	
				RAZEM	6.400
3	KNR 0-19 0929-11	Wymiana okien zespolonych na okna rozwierane i uchylno-rozwierane dwudzielne z PCV o pow. ponad 2.5 m2	m2		
		1.7*1.60*2+1.0*0.80	m2	6.240	
				RAZEM	6.240
4	KNR 4-01 0321-02	Obsadzenie podokienników drewnianych lub stalowych ponad 1.5 m w ścianach z cegieł	szt.		
		3	szt.	3.000	
				RAZEM	3.000
5	kalk. własna	Parapet zewnętrzny z blachy powlekanej	m		
		1.60*2+0.80	m	4.000	
				RAZEM	4.000
6	kalk. własna	Parapety wewnętrzne z PCV	szt		
		3	szt	3.000	
				RAZEM	3.000
7	KNR 4-01 1204-08	Przygotowanie powierzchni pod malowanie farbami emulsyjnymi starych tynków z poszpachlowaniem nierówności	m2		
		1.60*2*0.15+1.70*4*0.15+1.0*2*0.15+0.80*0.15	m2	1.920	
				RAZEM	1.920
8	KNR 4-01 1204-02	Dwukrotne malowanie farbami emulsyjnymi starych tynków wewnętrznych ścian	m2		
		1.920	m2	1.920	
				RAZEM	1.920
9	kalk. własna	Montaż nawiewników higrosterowalnych	szt		
		3	szt	3.000	
				RAZEM	3.000
10	KNR 4-01 0108-09	Wywiezienie gruzu spryzmowanego samochodami skrzyniowymi na odległość do 1 km	m3		
		0.2	m3	0.200	
				RAZEM	0.200
11	KNR 4-01 0108-10	Wywiezienie gruzu spryzmowanego samochodami skrzyniowymi - za każdy następny 1 km - 20 km	m3		
		0.2	m3	0.200	
				RAZEM	0.200

Inspektor Nadzoru
Tadeusz Kałas
Upr. Bud. UAM-KZ-7210/120/90

Smoleńska 94/4

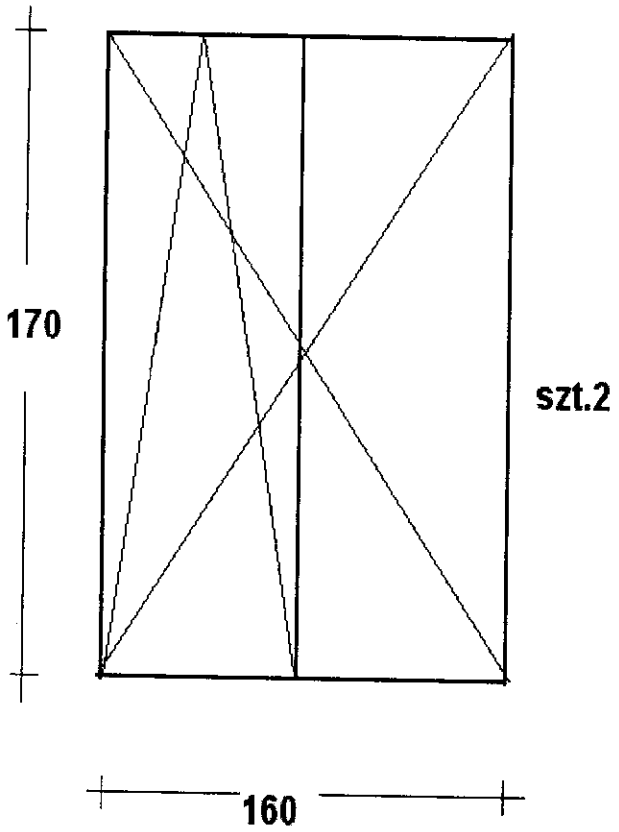

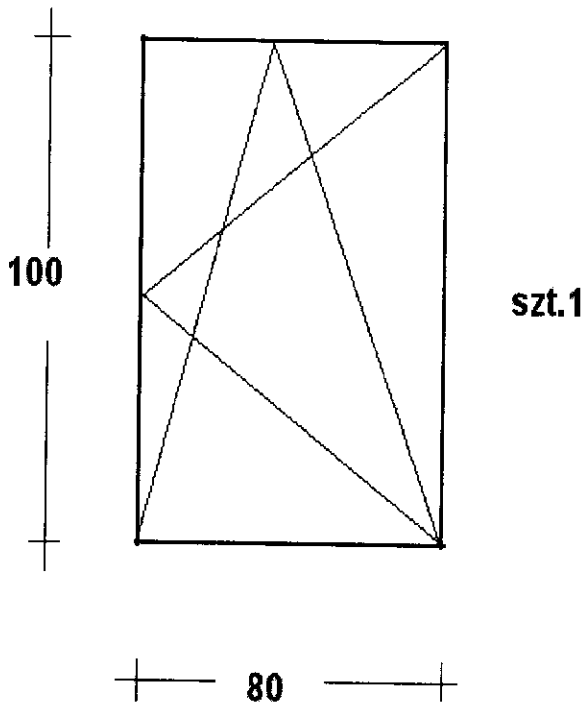

inspektor Nadzoru
Tadeusz [illegible]
Upr. Bud. UAN-KZ-7210/20/90

Lp.	Podstawa	Opis i wyliczenia	j.m.	Poszcz	Razem
1	KNR 4-01 0354-05	Wykucie z muru ościeżnic drewnianych o powierzchni ponad 2 m2	m2		
		1.60*1.60	m2	2.560	
				RAZEM	2.560
2	KNR 4-01 0354-11	Wykucie z muru podokienników drewnianych, stalowych	m		
		3.20	m	3.200	
				RAZEM	3.200
3	KNR 0-19 0929-11	Wymiana okien zespolonych na okna rozwierane i uchylno-rozwierane dwudzielne z PCV o pow. ponad 2.5 m2	m2		
		2.560	m2	2.560	
				RAZEM	2.560
4	KNR 4-01 0321-02	Obsadzenie podokienników drewnianych lub stalowych ponad 1.5 m w ścianach z cegieł	szt.		
		2	szt.	2.000	
				RAZEM	2.000
5	kalk. własna	Parapet zewnętrzny z blachy powlekanej	m		
		1.60	m	1.600	
				RAZEM	1.600
6	kalk. własna	Parapety wewnętrzne z PCV	szt		
		1	szt	1.000	
				RAZEM	1.000
7	KNR 4-01 1204-08	Przygotowanie powierzchni pod malowanie farbami emulsyjnymi starych tynków z poszpachlowaniem nierówności	m2		
		1.60*6*0.15	m2	1.440	
				RAZEM	1.440
8	KNR 4-01 1204-02	Dwukrotne malowanie farbami emulsyjnymi starych tynków wewnętrznych ścian	m2		
		1.440	m2	1.440	
				RAZEM	1.440
9	kalk. własna	Montaż nawiewników higrosterowalnych	szt		
		1	szt	1.000	
				RAZEM	1.000
10	KNR 4-01 0108-09	Wywiezienie gruzu spryzmowanego samochodami skrzyniowymi na odległość do 1 km	m3		
		0.2	m3	0.200	
				RAZEM	0.200
11	KNR 4-01 0108-10	Wywiezienie gruzu spryzmowanego samochodami skrzyniowymi - za każdy następny 1 km - 20 km	m3		
		0.2	m3	0.200	
				RAZEM	0.200

Inspektor Nadzoru
Tadeusz Kalas
Upr. Bud. UAN-KZ-7210/0[illegible]/90

15

Norma PRO Wersja 4.41a Nr seryjny: 23320 Uzytkownik: Tadeusz Kalas

Smoleńska 98/15

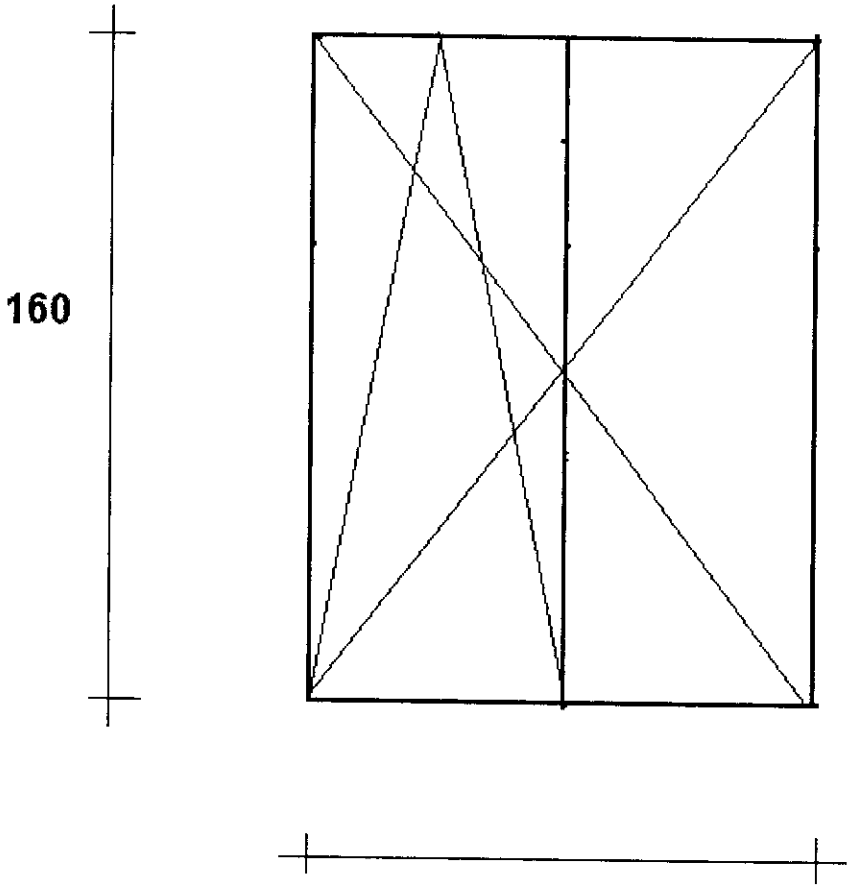

Inspektor Nadzoru
Tadeusz [illegible]
Upr. Bud. UAN/KZ-72-[illegible]/20/90

Lp.	Podstawa	Opis i wyliczenia	j.m.	Poszcz	Razem
1	KNR 4-01 0354-05	Wykucie z muru ościeżnic drewnianych o powierzchni ponad 2 m2	m2		
		2.380*1.450+1.45*1.45+0.90*2.2	m2	7.534	
				RAZEM	7.534
2	KNR 4-01 0354-11	Wykucie z muru podokienników drewnianych, stalowych	m		
		2.380*2+1.45*2+0.90	m	8.560	
				RAZEM	8.560
3	KNR 0-19 0929-11	Wymiana okien zespolonych na okna rozwierane i uchylno-rozwierane trójdzielne z PCV o pow. ponad 2.5 m2	m2		
		2.380*1.45+1.45*1.45	m2	5.554	
				RAZEM	5.554
4	KNR 0-19 0929-12	Wymiana drzwi balkonowych zespolonych na drzwi balkonowe z PCV	m2		
		0.90*2.2	m2	1.980	
				RAZEM	1.980
5	KNR 4-01 0321-02	Obsadzenie podokienników drewnianych lub stalowych ponad 1.5 m w ścianach z cegieł	szt.		
		2	szt.	2.000	
				RAZEM	2.000
6	kalk. własna	Parapet zewnętrzny z blachy powlekanej	m		
		2.380+0.90+1.45	m	4.730	
				RAZEM	4.730
7	kalk. własna	Parapety wewnętrzne z PCV	szt		
		3	szt	3.000	
				RAZEM	3.000
8	KNR 4-01 1204-08	Przygotowanie powierzchni pod malowanie farbami emulsyjnymi starych tynków z poszpachlowaniem nierówności	m2		
		(1.45*4+2.380*2+0.90)*0.15	m2	1.719	
				RAZEM	1.719
9	KNR 4-01 1204-02	Dwukrotne malowanie farbami emulsyjnymi starych tynków wewnętrznych ścian	m2		
		1.719	m2	1.719	
				RAZEM	1.719
10	kalk. własna	Montaż nawiewników higrosterowalnych	szt		
		2	szt	2.000	
				RAZEM	2.000
11	KNR 4-01 0108-09	Wywiezienie gruzu spryzmowanego samochodami skrzyniowymi na odległość do 1 km	m3		
		0.5	m3	0.500	
				RAZEM	0.500
12	KNR 4-01 0108-10	Wywiezienie gruzu spryzmowanego samochodami skrzyniowymi - za każdy następny 1 km - 20 km	m3		
		0.5	m3	0.500	
				RAZEM	0.500

Inspektor Nadzoru
Tadeusz Kałas
Upr. Bud. UAN-KZ-7210/120/90

17

Norma PRO Wersja 4.41a Nr seryjny: 23320 Użytkownik: Tadeusz Kałas

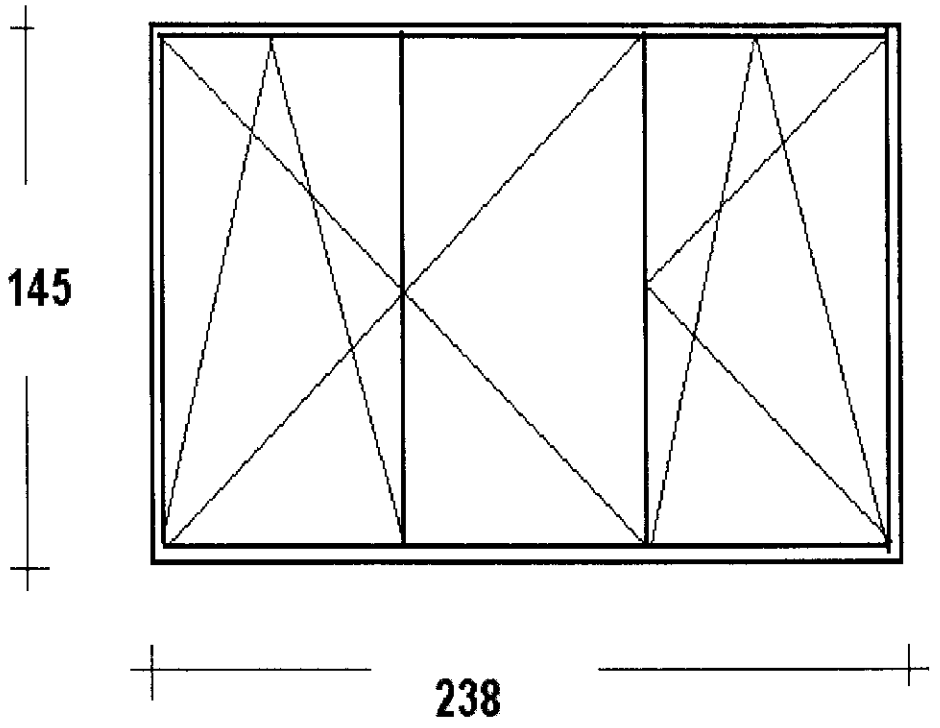

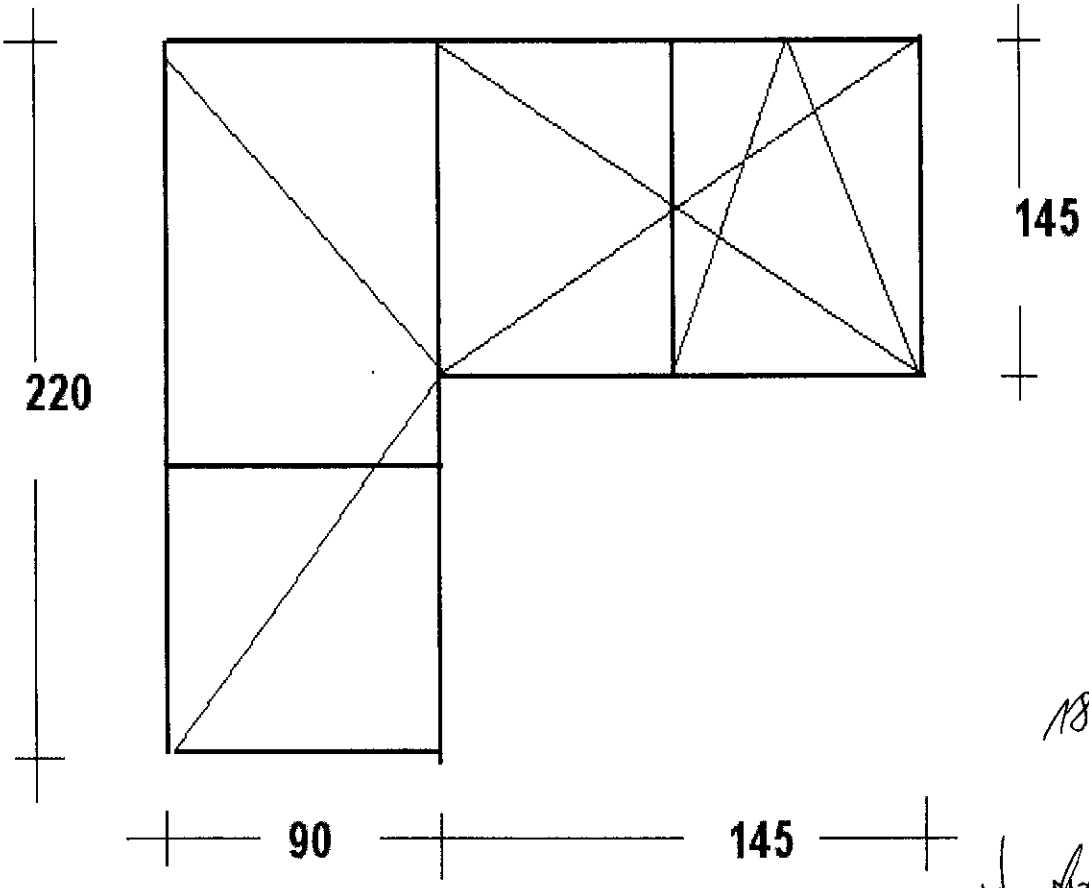

18

Inspektor Nadzoru
Tadeusz Kołas
Upr. Bud. UMN-KZ-7[illegible]120/90

Lp.	Podstawa	Opis i wyliczenia	j.m.	Poszcz	Razem
1	KNR 4-01 0354-05	Wykucie z muru ościeżnic drewnianych o powierzchni ponad 2 m2	m2		
		1.450*1.450*2	m2	4.205	
				RAZEM	4.205
2	KNR 4-01 0354-11	Wykucie z muru podokienników drewnianych, stalowych	m		
		1.45*2	m	2.900	
				RAZEM	2.900
3	KNR 0-19 0929-10	Wymiana okien zespolonych na okna rozwierane i uchylno-rozwierane dwudzielne z PCV o pow. do 2.5 m2	m2		
		4.205	m2	4.205	
				RAZEM	4.205
4	KNR 4-01 0321-02	Obsadzenie podokienników drewnianych lub stalowych ponad 1.5 m w ścianach z cegieł	szt.		
		2	szt.	2.000	
				RAZEM	2.000
5	kalk. własna	Parapet zewnętrzny z blachy powlekanej	m		
		1.45*2	m	2.900	
				RAZEM	2.900
6	kalk. własna	Parapety wewnętrzne z PCV	szt		
		2	szt	2.000	
				RAZEM	2.000
7	KNR 4-01 1204-08	Przygotowanie powierzchni pod malowanie farbami emulsyjnymi starych tynków z poszpachlowaniem nierówności	m2		
		(1.45*3*2)*0.15	m2	1.305	
				RAZEM	1.305
8	KNR 4-01 1204-02	Dwukrotne malowanie farbami emulsyjnymi starych tynków wewnętrznych ścian	m2		
		1.584	m2	1.584	
				RAZEM	1.584
9	kalk. własna	Montaż nawiewników higrosterowalnych	szt		
		2	szt	2.000	
				RAZEM	2.000
10	KNR 4-01 0108-09	Wywiezienie gruzu spryzmowanego samochodami skrzyniowymi na odległość do 1 km	m3		
		0.5	m3	0.500	
				RAZEM	0.500
11	KNR 4-01 0108-10	Wywiezienie gruzu spryzmowanego samochodami skrzyniowymi - za każdy następny 1 km - 20 km	m3		
		0.5	m3	0.500	
				RAZEM	0.500

Inspektor Nadzoru
Tadeusz Kalas
Upr. Bud. UAN/KA-7210/120/90

19

Norma PRO Wersja 4.41a Nr seryjny: 23320 Użytkownik: Tadeusz Kalas

Toruńska 145A/21

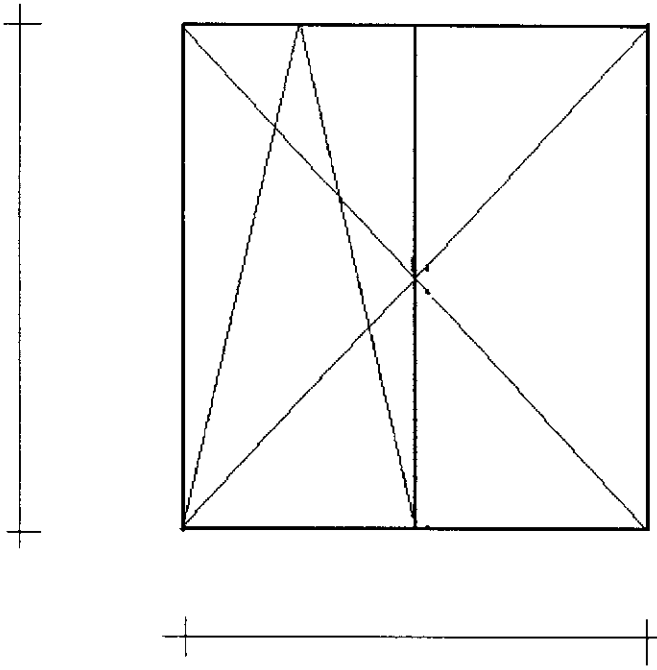

szt. 2

inspektor nadzoru
Tadeusz Kalas
Upr. Bud. UAN-KZ-7210/120/90

Lp.	Podstawa	Opis i wyliczenia	j.m.	Poszcz	Razem
1	KNR 4-01 0354-05	Wykucie z muru ościeżnic drewnianych o powierzchni ponad 2 m2	m2		
		1.60*1.60*2	m2	5.120	
				RAZEM	**5.120**
2	KNR 4-01 0354-11	Wykucie z muru podokienników drewnianych, stalowych	m		
		3.20*2	m	6.400	
				RAZEM	**6.400**
3	KNR 0-19 0929-11	Wymiana okien zespolonych na okna rozwierane i uchylno-rozwierane dwudzielne z PCV o pow. ponad 2.5 m2	m2		
		1.6*1.60*2	m2	5.120	
				RAZEM	**5.120**
4	KNR 4-01 0321-02	Obsadzenie podokienników drewnianych lub stalowych ponad 1.5 m w ścianach z cegieł	szt.		
		2	szt.	2.000	
				RAZEM	**2.000**
5	kalk. własna	Parapet zewnętrzny z blachy powlekanej	m		
		1.60*2	m	3.200	
				RAZEM	**3.200**
6	kalk. własna	Parapety wewnętrzne z PCV	szt		
		2	szt	2.000	
				RAZEM	**2.000**
7	KNR 4-01 1204-08	Przygotowanie powierzchni pod malowanie farbami emulsyjnymi starych tynków z poszpachlowaniem nierówności	m2		
		1.60*12*0.15	m2	2.880	
				RAZEM	**2.880**
8	KNR 4-01 1204-02	Dwukrotne malowanie farbami emulsyjnymi starych tynków wewnętrznych ścian	m2		
		2.880	m2	2.880	
				RAZEM	**2.880**
9	kalk. własna	Montaż nawiewników higrosterowalnych	szt		
		2	szt	2.000	
				RAZEM	**2.000**
10	KNR 4-01 0108-09	Wywiezienie gruzu spryzmowanego samochodami skrzyniowymi na odległość do 1 km	m3		
		0.2	m3	0.200	
				RAZEM	**0.200**
11	KNR 4-01 0108-10	Wywiezienie gruzu spryzmowanego samochodami skrzyniowymi - za każdy następny 1 km - 20 km	m3		
		0.2	m3	0.200	
				RAZEM	**0.200**

Inspektor Nadzoru
Tadeusz Kalas
Upr. Bud. UAN-KZ/7210/120/90

21

Smoleńska 74/5

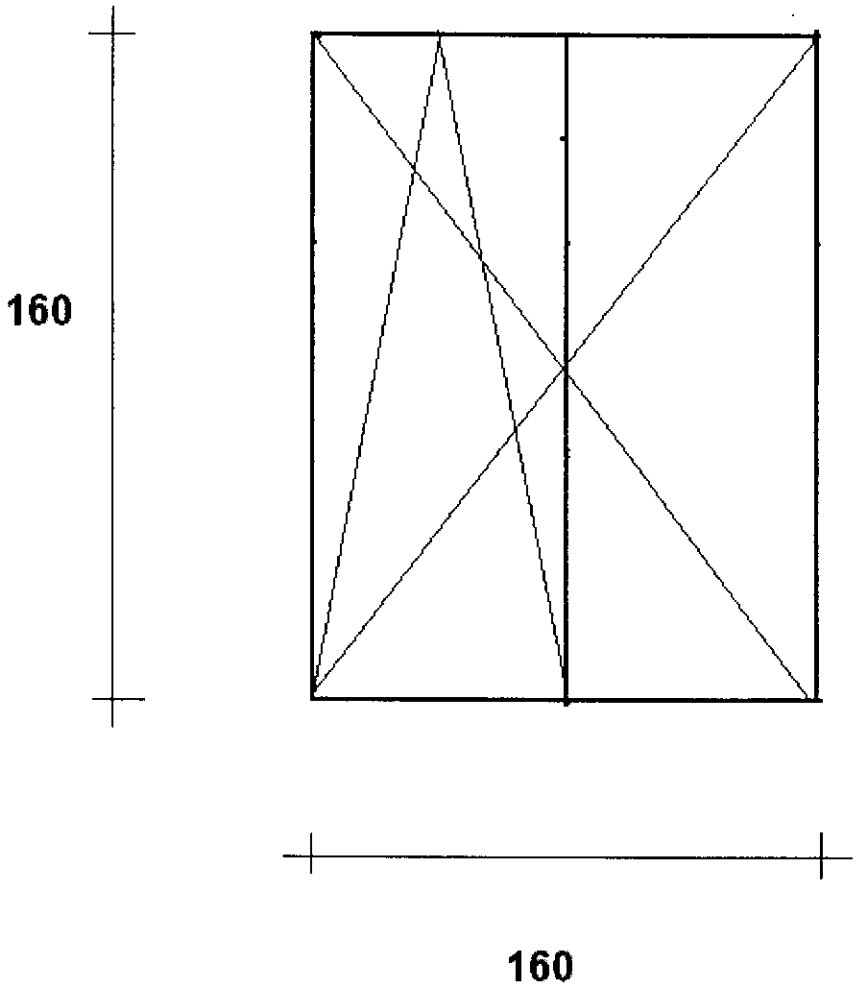

szt. 2

Inspektor Nadzoru
Tadeusz [illegible]
Uprz. Bud. UAN-KZ-7210/020/90

22

Lp.	Podstawa	Opis i wyliczenia	j.m.	Poszcz	Razem
1	KNR 4-01 0354-05	Wykucie z muru ościeżnic drewnianych o powierzchni ponad 2 m2	m2		
		1.60*1.60	m2	2.560	
				RAZEM	**2.560**
2	KNR 4-01 0354-11	Wykucie z muru podokienników drewnianych, stalowych	m		
		3.20	m	3.200	
				RAZEM	**3.200**
3	KNR 0-19 0929-11	Wymiana okien zespolonych na okna rozwierane i uchylno-rozwierane dwudzielne z PCV o pow. ponad 2.5 m2	m2		
		2.560	m2	2.560	
				RAZEM	**2.560**
4	KNR 4-01 0321-02	Obsadzenie podokienników drewnianych lub stalowych ponad 1.5 m w ścianach z cegieł	szt.		
		2	szt.	2.000	
				RAZEM	**2.000**
5	kalk. własna	Parapet zewnętrzny z blachy powlekanej	m		
		1.60	m	1.600	
				RAZEM	**1.600**
6	kalk. własna	Parapety wewnętrzne z PCV	szt		
		1	szt	1.000	
				RAZEM	**1.000**
7	KNR 4-01 1204-08	Przygotowanie powierzchni pod malowanie farbami emulsyjnymi starych tynków z poszpachlowaniem nierówności	m2		
		1.60*6*0.15	m2	1.440	
				RAZEM	**1.440**
8	KNR 4-01 1204-02	Dwukrotne malowanie farbami emulsyjnymi starych tynków wewnętrznych ścian	m2		
		1.440	m2	1.440	
				RAZEM	**1.440**
9	kalk. własna	Montaż nawiewników higrosterowalnych	szt		
		1	szt	1.000	
				RAZEM	**1.000**
10	KNR 4-01 0108-09	Wywiezienie gruzu spryzmowanego samochodami skrzyniowymi na odległość do 1 km	m3		
		0.2	m3	0.200	
				RAZEM	**0.200**
11	KNR 4-01 0108-10	Wywiezienie gruzu spryzmowanego samochodami skrzyniowymi - za każdy następny 1 km - 20 km	m3		
		0.2	m3	0.200	
				RAZEM	**0.200**

Inspektor Nadzoru
Tadeusz Kalas
Upr. Bud. UAN-KZ-7310/1/2090

23

Norma PRO Wersja 4.41a Nr seryjny: 23320 Użytkownik: Tadeusz Kalas

Smoleńska 90/5

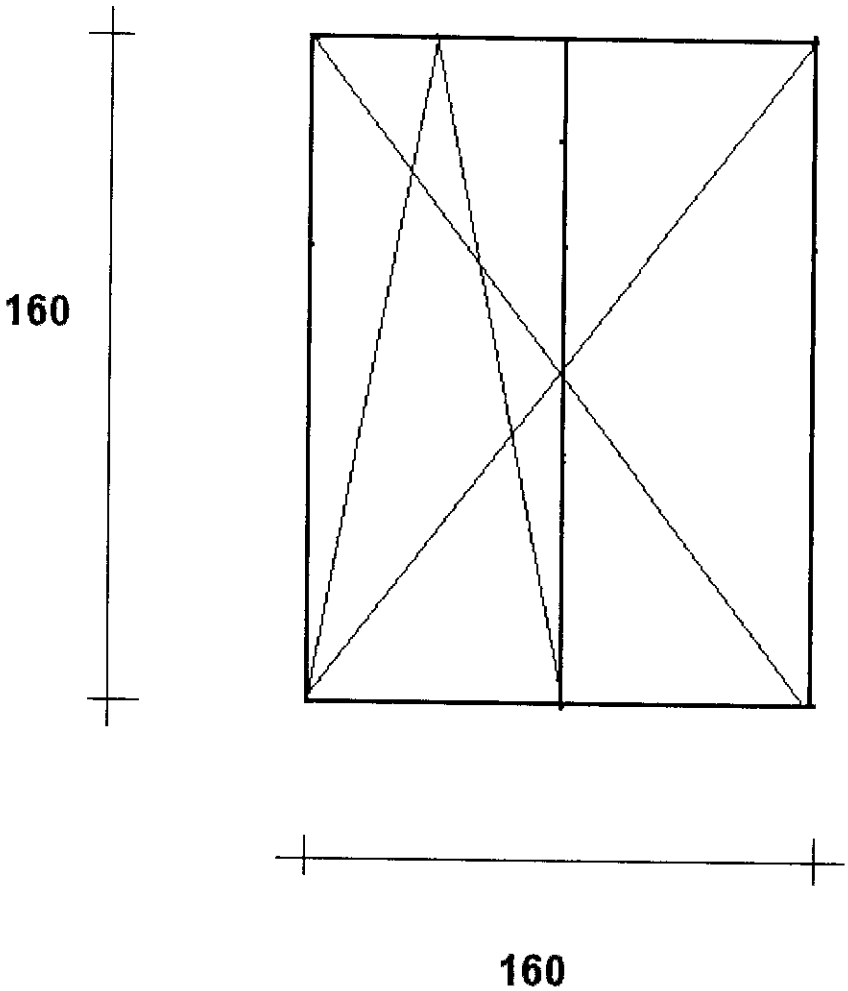

Inspektor Nadzoru
Tadeusz Kalas
Upr. Bud. UAN-KZ-210/120/90

Lp.	Podstawa	Opis i wyliczenia	j.m.	Poszcz	Razem
1	KNR 4-01 0354-05	Wykucie z muru ościeżnic drewnianych o powierzchni ponad 2 m2 drzwi oraz dwóch witryn 0.96*1.4+1.21*1.5	m^2 m^2	3.159	
				RAZEM	3.159
2	KNR 4-01 0354-11	Wykucie z muru podokienników drewnianych, 0.95+1.2	m m	2.150	
				RAZEM	2.150
3	KNR 4-01 0535-07	Rozebranie obróbek blacharskich murów ogniowych, okapów, kołnierzy, gzymsów itp. z blachy nadającej się do użytku 1.0*0.2*2	m^2 m^2	0.400	
				RAZEM	0.400
4	KNR 4-01 0530-08	Uzupełnienie obróbek blacharskich podokienników z blachy ocynkowanej analogia z blachy powlekanej plastizolem 0.4	m^2 m^2	0.400	
				RAZEM	0.400
5	NNRNKB 202 1025-04	(z.IV) Okna o pow.ponad 1.5 m2 z kształtowników z wysokoudarowego PCW 3.16	m^2 m^2	3.160	
				RAZEM	3.160
6		podokiennik higrosterowalny 2	szt szt	2.000	
				RAZEM	2.000
7	KNR 4-01 0708-01	Wykonanie tynków zwykłych wewnętrznych kat. III z zaprawy cementowo-wapiennej na ościeżach szerokości do 15 cm (1.7+1.6*2+1.1+1.8*2)*2	m m	19.200	
				RAZEM	19.200
8		podokiennik pcv 1.05+1.2	m m	2.250	
				RAZEM	2.250
9	KNR 4-01 0108-11	Wywiezienie gruzu spryzmowanego samochodami samowyładowczymi na odległość do 1 km 0.5	m^3 m^3	0.500	
				RAZEM	0.500

Inspektor Nadzoru
Leszek Saganowski
upr. bud. WBPP NB 7210/205/82

25

Szkic okien w budynku oficyny ul. Grudziądzka 19/14

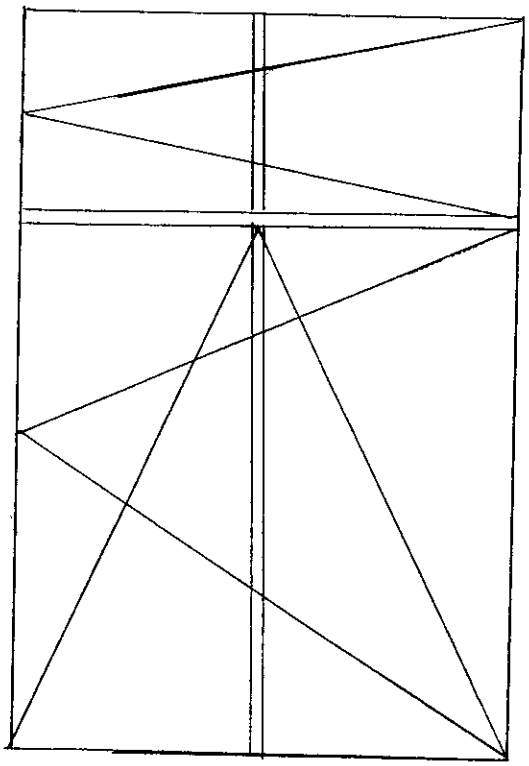

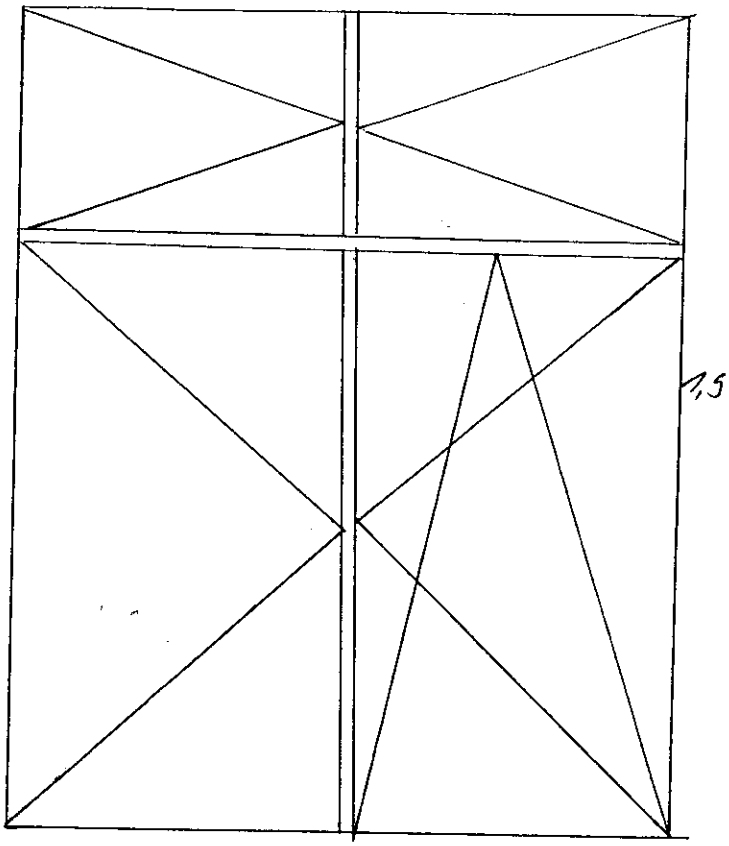

Lp.	Podstawa	Opis i wyliczenia	j.m.	Poszcz	Razem
1	KNR 0-19 0930-10 analogia	Wymiana okien skrzynkowych na okna rozwierane i uchylno-rozwierane dwudzielne z PCV o pow. do 2.5 m2	m2		
		1.12*1.64*5	m2	9.184	
				RAZEM	9.184
2	KNR 4-01 0354-11	Wykucie z muru podokienników drewnianych,	m		
		1.2*5	m	6.000	
				RAZEM	6.000
3	KNR 4-01 0321-01	Obsadzenie podokienników z PCV do 1.5 m w ścianach z cegieł	szt.		
		5.	szt.	5.000	
				RAZEM	5.000
4		podokiennik PCV 1,05*0,2	szt		
		5	szt	5.000	
				RAZEM	5.000
5	KNR 4-01 0535-08	Rozebranie obróbek blacharskich murów ogniowych, okapów, kołnierzy, gzymsów itp. z blachy nie nadającej się do użytku	m2		
		0.3*1.1*5	m2	1.650	
				RAZEM	1.650
6	KNR 4-01 0530-08	Uzupełnienie obróbek blacharskich podokienników z blachy ocynkowanej Analogia z blachy powlekanej	m2		
		0.24*1.02*5	m2	1.224	
				RAZEM	1.224
7	analiza indywidualna	Nawiewnik higrosterowalny	szt		
		3	szt	3.000	
				RAZEM	3.000
8	KNR 4-01 0708-01	Wykonanie tynków zwykłych wewnętrznych kat. III z zaprawy cementowo-wapiennej na ościeżach szerokości do 15 cm	m		
		(1.6*2+1.05)*5	m	21.250	
				RAZEM	21.250
9	NNRNKB 202 2608-08	(z.VII) docieplenie ścian zewn. budynków "ATLAS STOPTER" - ochrona narożników wypukłych na styropianie z dod. wzmocnieniem jedną warstwą siatki	m		
		(1.6*2+1.05)*5	m	21.250	
				RAZEM	21.250
10	KNR 2-02 1505-03	Dwukrotne malowanie farbami emulsyjnymi powierzchni wewnętrznych - podłoży gipsowych z gruntowaniem	m2		
		(1.6*2+1.05)*5*0.3	m2	6.375	
				RAZEM	6.375
11	KNR 4-01 0108-11 0108-12	Wywiezienie gruzu spryzmowanego samochodami samowyładowczymi na odległość 15 km	m3		
		0.6	m3	0.600	
				RAZEM	0.600

Inspektor Nadzoru

Leszek Saganowski

28

Norma PRO Wersja 4.41a Nr seryjny 23333 Użytkownik: Leszek Saganowski

Szkic ona Szubińska 33/1 – 5 sztuk

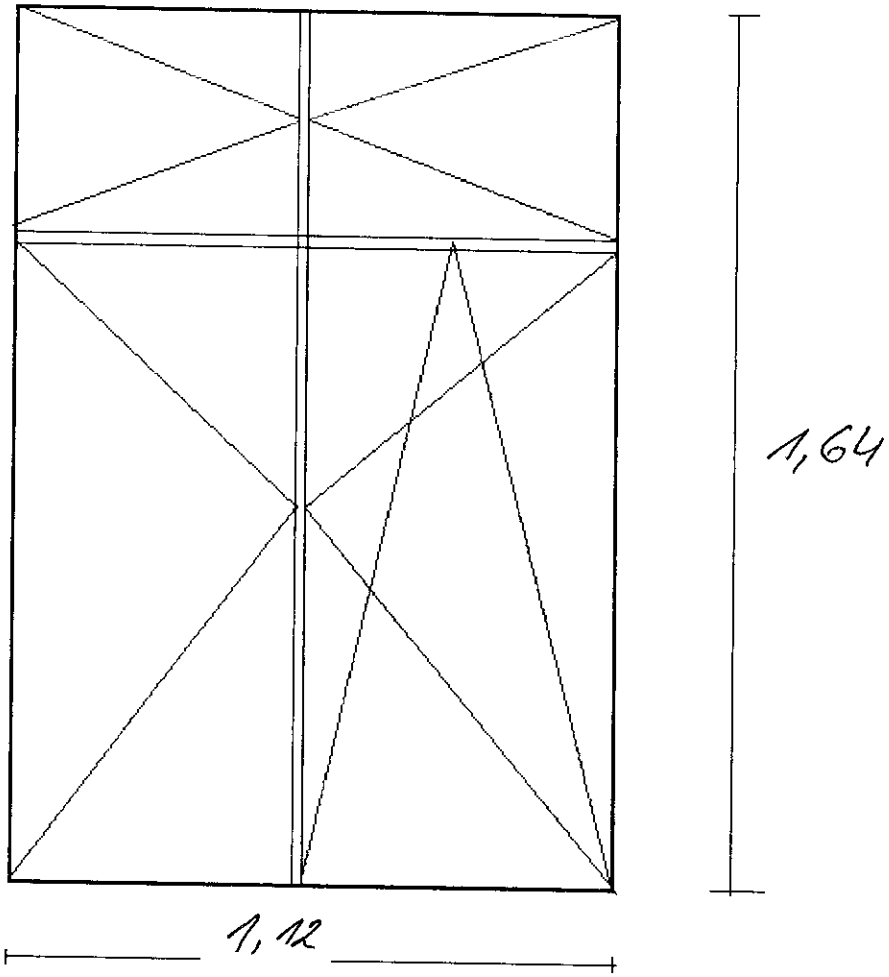

Dopuszcza się okno jednoskrzydłowe bez podziałów

Inspektor Nadzoru
Leszek Szymanowski
upr. bud. [illegible] 210/2[illegible]

Lp.	Podstawa	Opis i wyliczenia	j.m.	Poszcz	Razem
1	KNR 0-19 0929-03	Wymiana okien zespolonych na okna uchylne jednodzielne z PCV o pow. do 1.0 m2 0.6*1.4*16	m² m²	13.440	
				RAZEM	**13.440**
2	KNR 0-19 0929-07	Wymiana okien zespolonych na okna rozwierane i uchylno-rozwierane jednodzielne z PCV o pow. ponad 1.5 m2 1.1*1.4*16	m² m²	24.640	
				RAZEM	**24.640**
3	KNR 4-01 0321-01	Obsadzenie podokienników drewnianych lub stalowych do 1.5 m w ścianach z cegieł analogia podokienników z pcv 16	szt. szt.	16.000	
				RAZEM	**16.000**
4		montaż nawiewników higrosterowalnych 4	szt. szt.	4.000	
				RAZEM	**4.000**

Inspektor Nadzoru
Leszek Saganowski
upr. bud. WRPO NR 7210/206/93

31

Norma PRO Wersja 4.41a Nr seryjny: 23333 Użytkownik: Leszek Saganowski

Szkic okien Broniewskiego 1

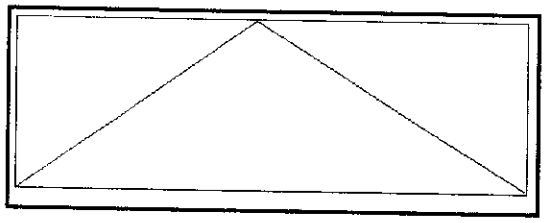

0,6

1,40

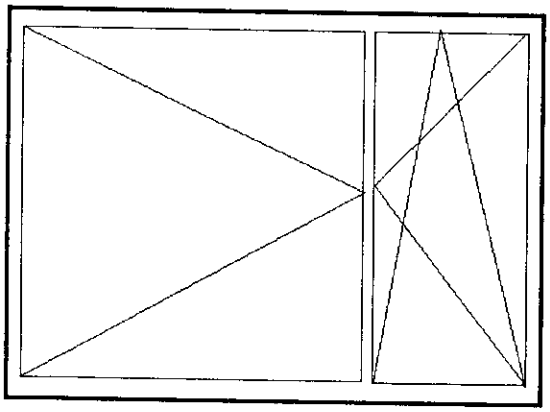

1,1

1,40

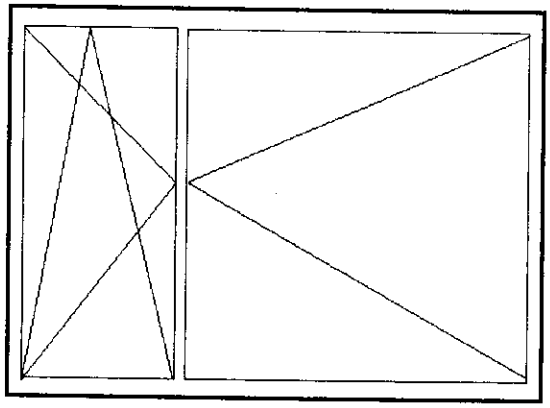

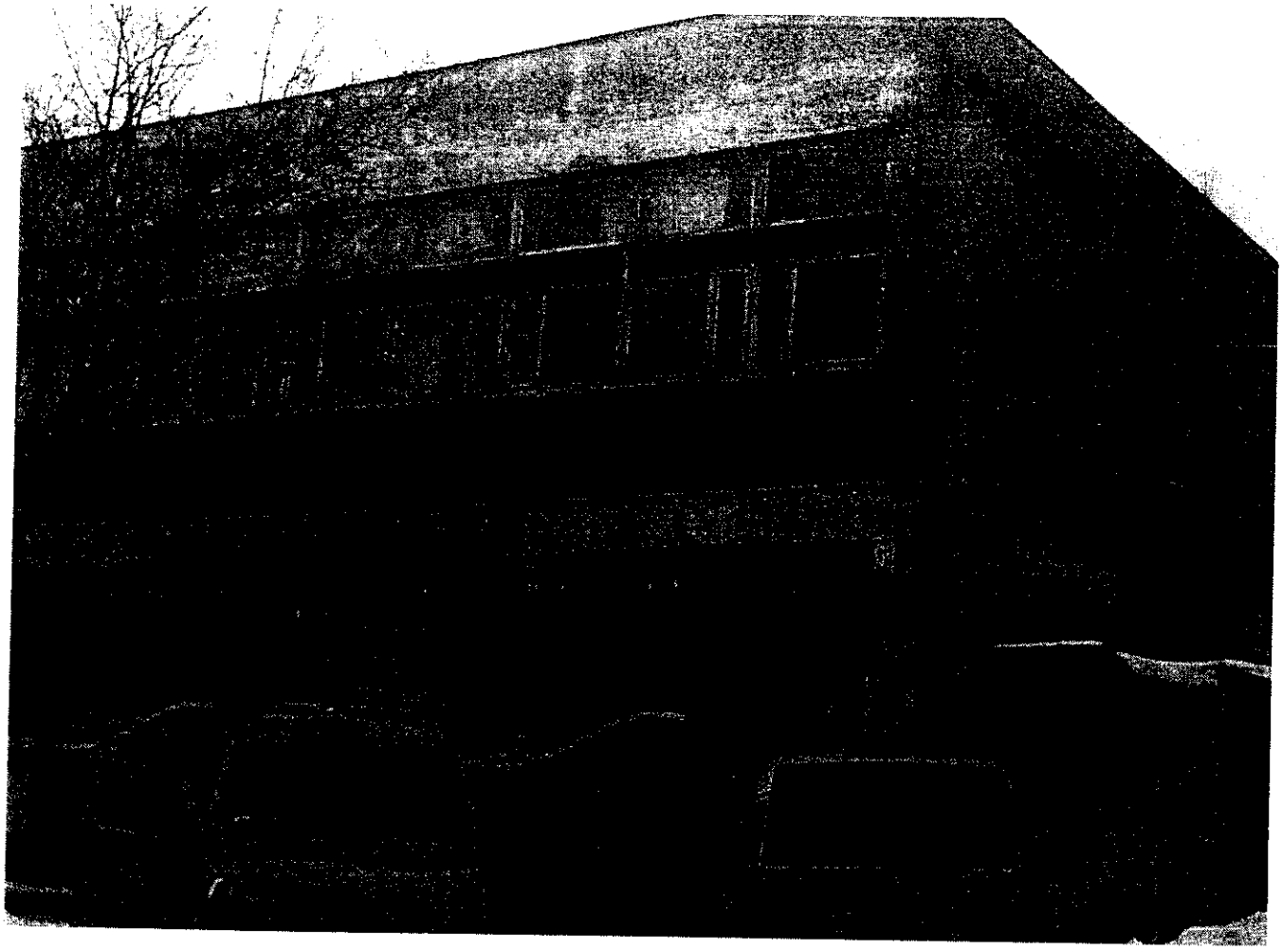

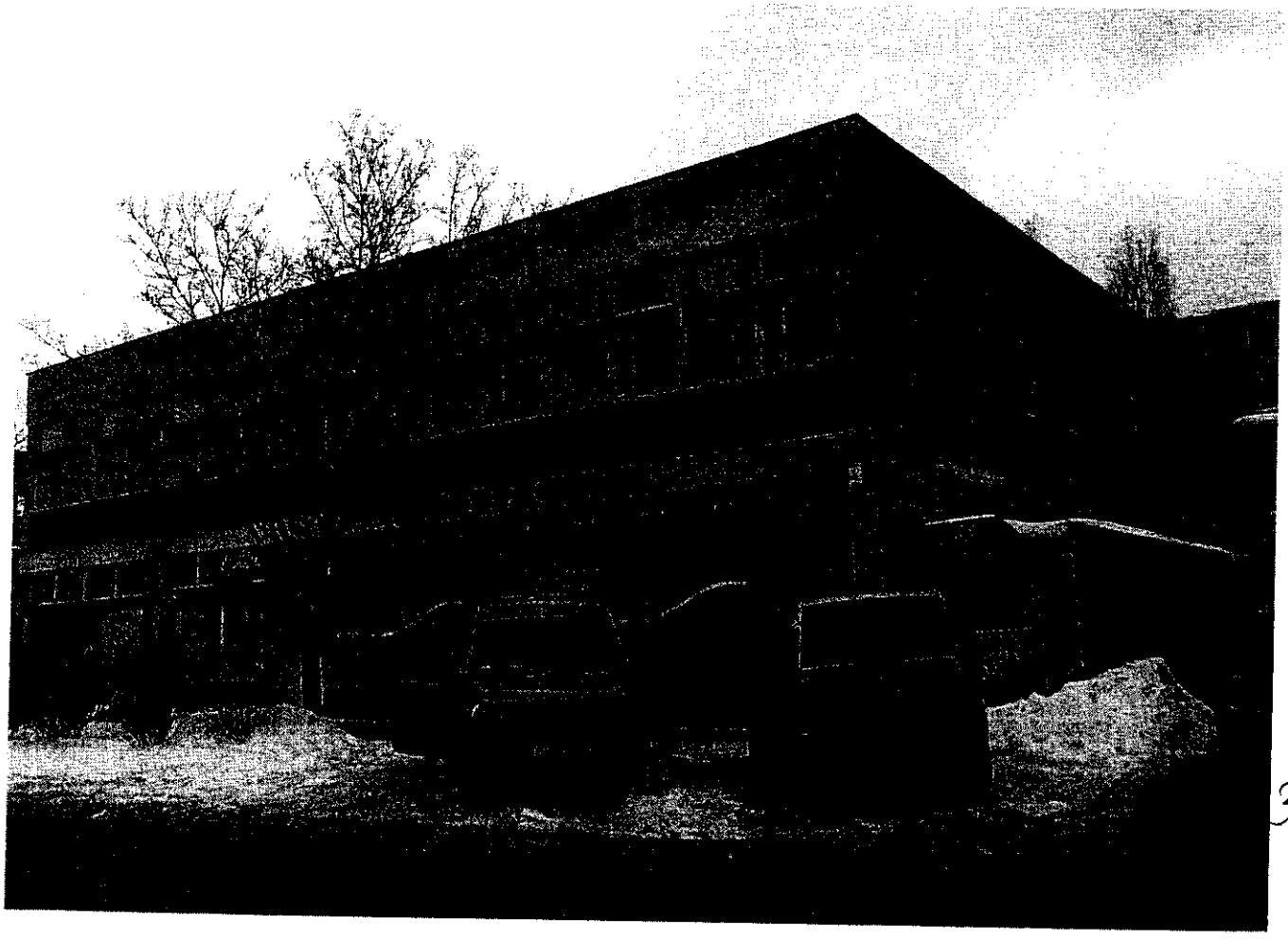

Lp.	Podstawa	Opis i wyliczenia	j.m.	Poszcz	Razem
1	KNR 0-19 0930-10 analogia	Wymiana okien skrzynkowych na okna rozwierane i uchylno-rozwierane dwudzielne z PCV o pow. do 2.5 m2 analogia na okna drewniane o tym samym podziale i kształcie 1.45*1.75+1.45*1.45*2	m² m²	6.743	
				RAZEM	6.743
2	KNR 4-01 0354-11	Wykucie z muru podokienników pcv 1.7+1.45*2	m m	4.600	
				RAZEM	4.600
3	KNR 4-01 0321-01	Obsadzenie podokienników drewnianych lub stalowych do 1.5 m w ścianach z cegieł 2	szt. szt.	2.000	
				RAZEM	2.000
4	KNR 4-01 0321-02	Obsadzenie podokienników pcv 1	szt. szt.	1.000	
				RAZEM	1.000
5	KNR 4-01 0535-08	Rozebranie obróbek blacharskich murów ogniowych, okapów, kołnierzy, gzymsów itp. z blachy nie nadającej się do użytku 0.3*1.1*2+1.65*0.3	m² m²	1.155	
				RAZEM	1.155
6	KNR 4-01 0530-08	Uzupełnienie obróbek blacharskich podokienników z blachy ocynkowanej Analogia z blachy powlekanej 1.16	m² m²	1.160	
				RAZEM	1.160
7	analiza indywidualna	Nawiewnik higrosterowalny 3	szt szt	3.000	
				RAZEM	3.000

inspektor nadzoru
Leszek Saganowski
upr. bud. WPPP NB 7210/205/82

34

Norma PRO Wersja 4 41a Nr seryjny: 23333 Użytkownik: Leszek Saganowski

Solskiego 12/11

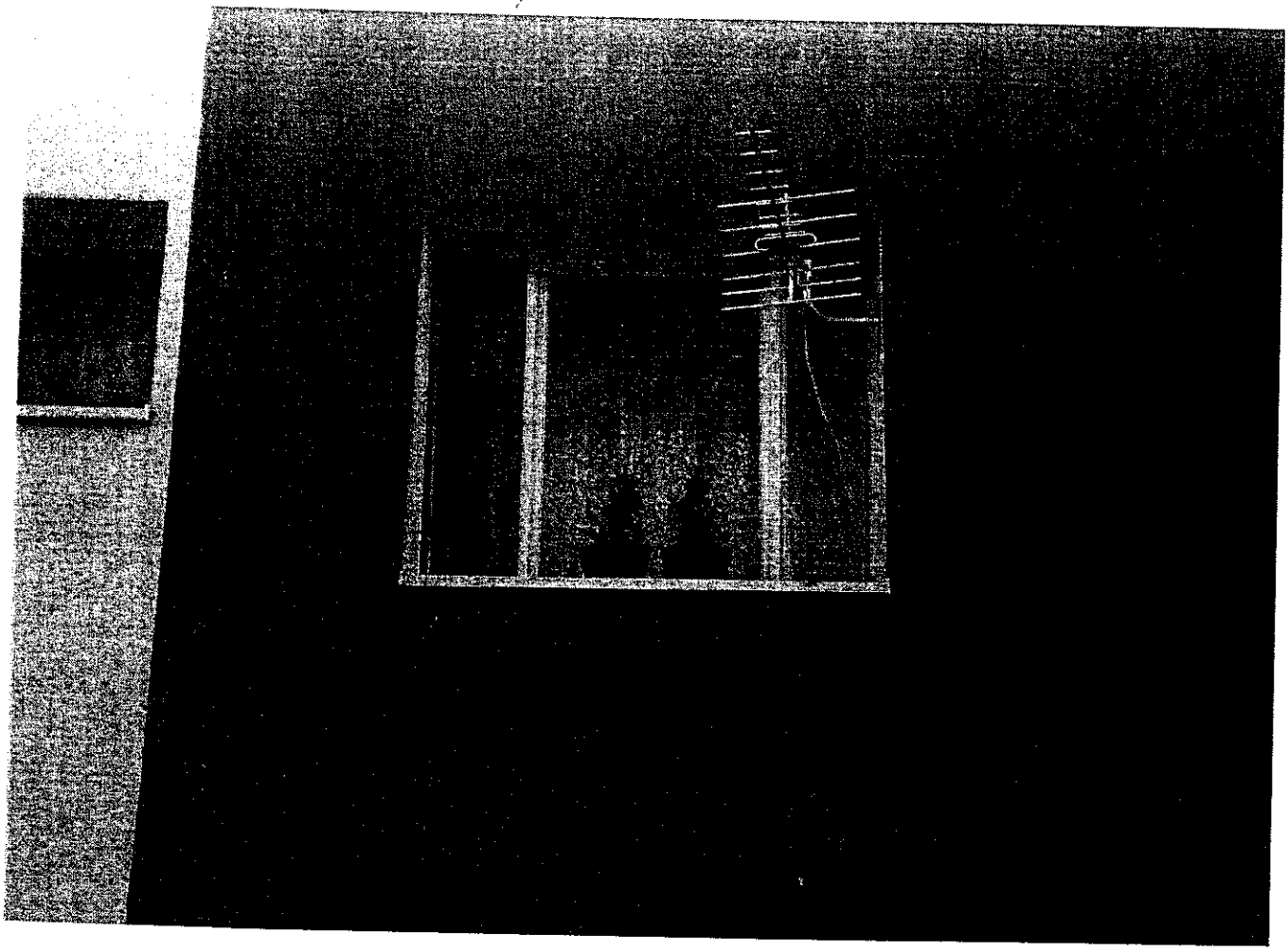

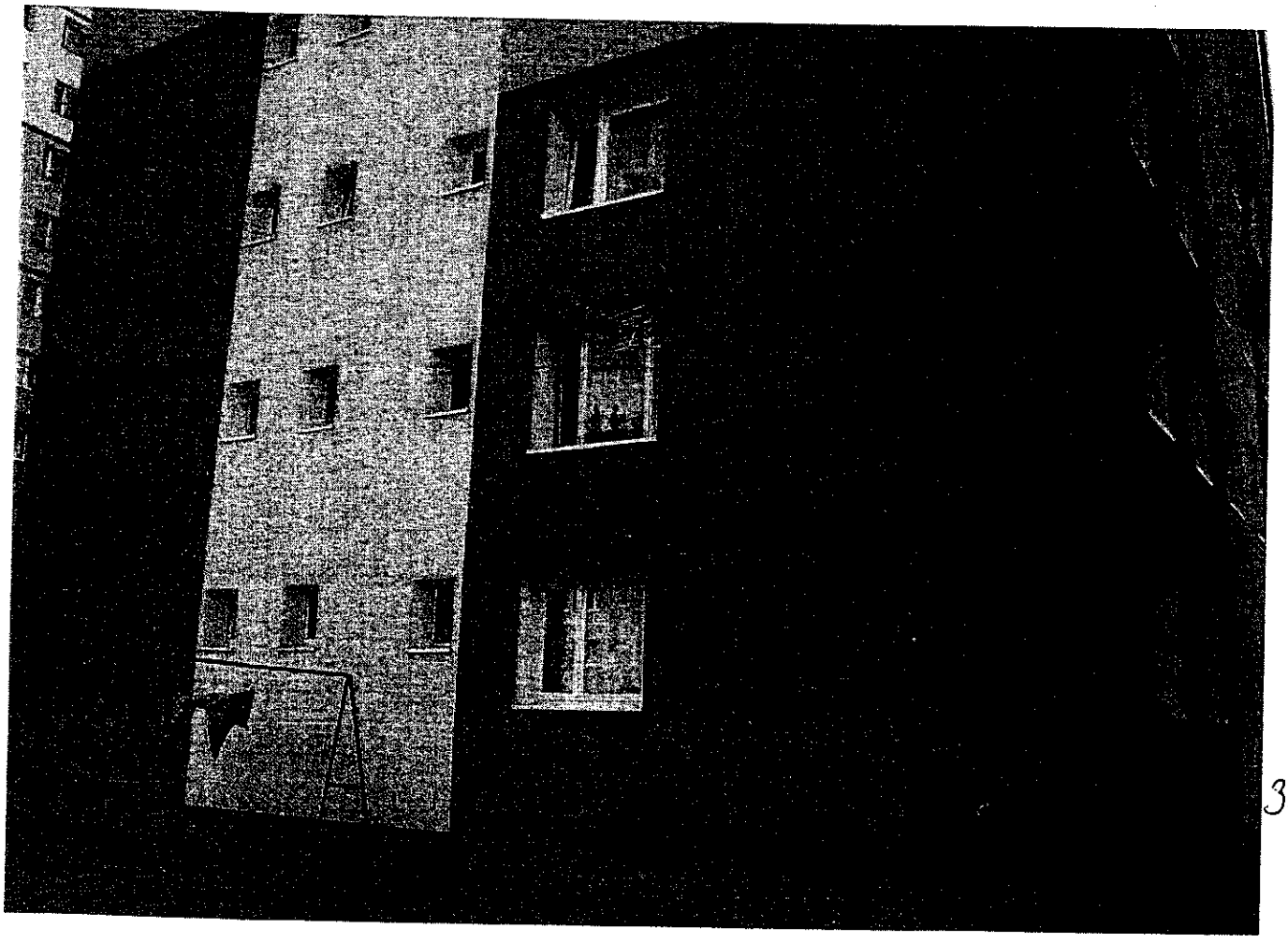

35

adres: Solskiego 12 m 11, blok
Wspólnoty Mieszkaniowej, 3 okna
do wymiany , I piętro

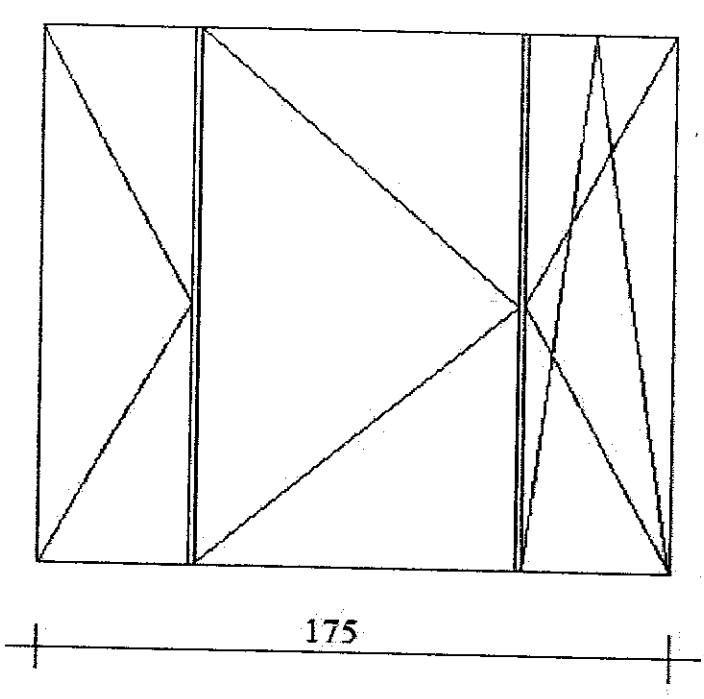

1 szt.

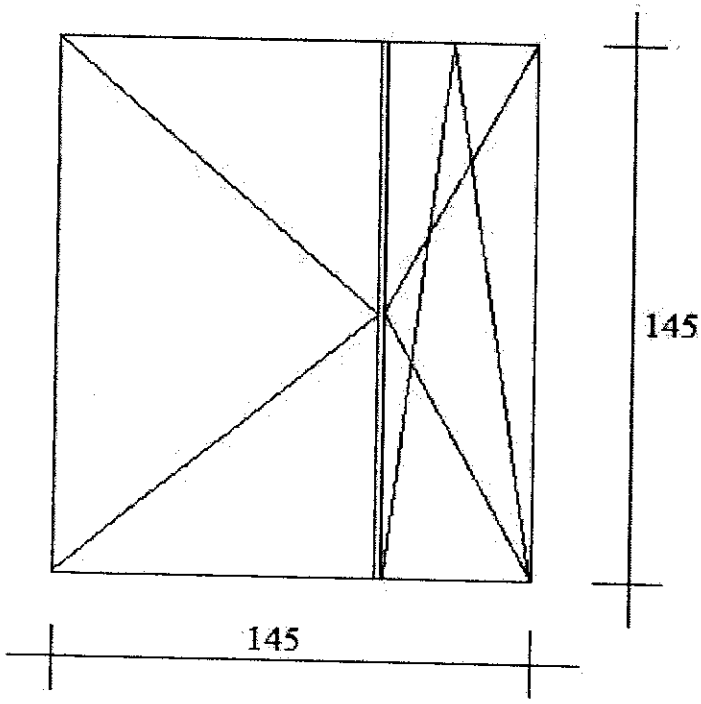

2 szt.

36

Inspektor ds. technicznych
Dariusz Gotowicz

Lp.	Podstawa	Opis i wyliczenia	j.m.	Poszcz	Razem
1	KNR 0-19 0930-10	Wymiana okien skrzynkowych na okna rozwierane i uchylno-rozwierane dwudzielne z PCV o pow. do 2.5 m2 .Kolorystyka i podział okna identyczne jak istniejące. pokoje	m^2		
		(1.18*1.86)*2	m^2	4.390	
				RAZEM	4.390
2	KNR 4-01 0354-11	Wykucie z muru podokienników drewnianych,stalowych - parapety wewnętrzne	m		
		1.30+1.30	m	2.600	
				RAZEM	2.600
3	KNR 4-01 0321-01 analogia	Obsadzenie podokienników drewnianych lub stalowych do 1.5 m w ścianach z cegieł + M -parapet wewnętrzny z PCV kolor biały	szt.		
		2	szt.	2.000	
				RAZEM	2.000
4	KNR 4-01 0321-01 analogia	Obsadzenie podokienników drewnianych lub stalowych do 1.5 m w ścianach z cegieł + M -parapet zewnętrzny powlekany kolor biały	szt.		
		2	szt.	2.000	
				RAZEM	2.000
5	Kalkulacja własna	Montaż nawiewników okiennych - higrosterowalne	szt.		
		2	szt.	2.000	
				RAZEM	2.000
6	KNR-W 2-02 1510-01	Dwukrotne malowanie farbami emulsyjnymi powierzchni wewnętrznych - tynków gładkich bez gruntowania. Ościeża -w kolorze białym.	m^2		
		(1.18+1.86+1.86)*0.15*2	m^2	1.470	
				RAZEM	1.470
7	KNR 4-01 0108-11 0108-12	Wywiezienie gruzu spryzmowanego samochodami samowyładowczymi na odległość 19 km	m^3		
		0.9	m^3	0.900	
				RAZEM	0.900
8	kalk. własna	Uylizacja	kpl		
		1	kpl	1.000	
				RAZEM	1.000

5.02.13
Inspektor Nadzoru Budowlanego
Violetta [illegible]yniska
upr. bud. GP-KZ-7342/256/92
w specjalności konstrukcyjno-budowlanej
w zakresie ogólnobudowlanym.

37

Norma PRO Wersja 4.40 Nr seryjny 23364 Użytkownik: Administracja Domów Miejskich "ADM" Sp. z o. o.

SZKIC OKNA

ul. Chodkiewicza 75/3A

Okna PCV
(z zachowaniem istniejącego podziału okien)
pokoje
Pomiary należy pobrać z natury

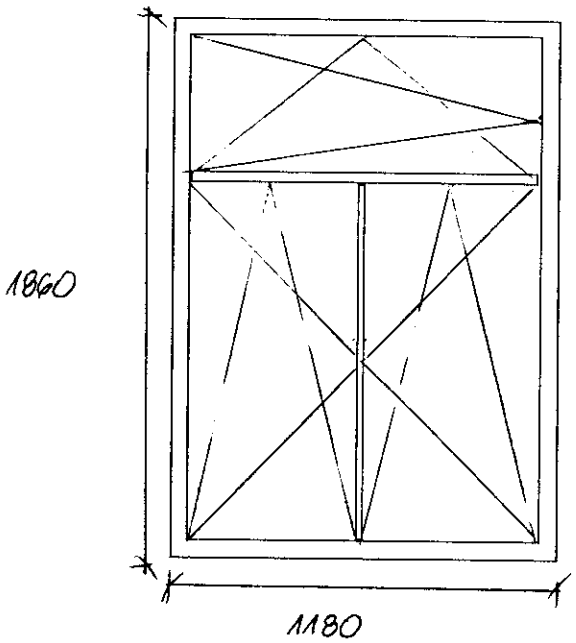

pokoje 2 szt

5.02.13
Inspektor Nadzoru Budowlanego

Violetta Parzyńska
upr. bud. GP-KZ-7342/256/92
w specjalności konstrukcyjno-budowlanej
w zakresie ogólnobudowlanym.

Lp.	Podstawa	Opis i wyliczenia	j.m.	Poszcz	Razem
1	KNR 0-19 0930-10	Wymiana okien skrzynkowych na okna rozwierane i uchylno-rozwierane dwudzielne z PCV o pow. do 2.5 m2 .Kolorystyka i podział okna identyczne jak istniejące. pokój od ulicy - 2 szt (1.13*1.83)*2	m2		
			m2	4.136	
				RAZEM	4.136
2	KNR 0-19 0930-06	Wymiana okien skrzynkowych na okna rozwierane i uchylno-rozwierane jednodzielne z PCV o pow. do 1.5 m2 w.c.podział okna identycznie jak istniejące 0.64*1.80	m2		
			m2	1.152	
				RAZEM	1.152
3	KNR 4-01 0354-11	Wykucie z muru podokienników drewnianych,stalowych - parapety wewnętrzne 2.30+0.70	m		
			m	3.000	
				RAZEM	3.000
4	KNR 4-01 0321-01 analogia	Obsadzenie podokienników drewnianych lub stalowych do 1.5 m w ścianach z cegieł + M -parapet wewnętrzny z PCV kolor biały 3	szt.		
			szt.	3.000	
				RAZEM	3.000
5	KNR 4-01 0321-01 analogia	Obsadzenie podokienników drewnianych lub stalowych do 1.5 m w ścianach z cegieł + M -parapet zewnętrzny powlekany kolor biały 3	szt.		
			szt.	3.000	
				RAZEM	3.000
6	Kalkulacja własna	Montaż nawiewników okiennych - higrosterowalne w.c. ,pokój 2	szt.		
			szt.	2.000	
				RAZEM	2.000
7	KNR-W 2-02 1510-01	Dwukrotne malowanie farbami emulsyjnymi powierzchni wewnętrznych - tynków gładkich bez gruntowania. Ościeża -w kolorze białym. (2.26+1.83+1.83)*0.15 (1.80+1.80+0.70)*0.15	m2		
			m2	0.888	
			m2	0.645	
				RAZEM	1.533
8	KNR 4-01 0108-11 0108-12	Wywiezienie gruzu spryzmowanego samochodami samowyładowczymi na odległość 19 km 1.0	m3		
			m3	1.000	
				RAZEM	1.000
9	kalk. własna	Uylizacja 1	kpl		
			kpl	1.000	
				RAZEM	1.000

11.02.19
Inspektor Nadzoru Budowlanego
Violetta Wyrzyńska
upr. bud. GP-KZ-7342/256/92
w specjalności konstrukcyjno-budowlanej
w zakresie ogólnobudowlanym.

39

Norma PRO Wersja 4.40 Nr seryjny: 23364 Uzytkownik: Administracja Domów Miejskich "ADM" Sp. z o. o

SZKIC OKIEN

ul. Chodkiewicza 75/~~7~~

Pomiary należy wykonać z natury

pokój - 2 szt.

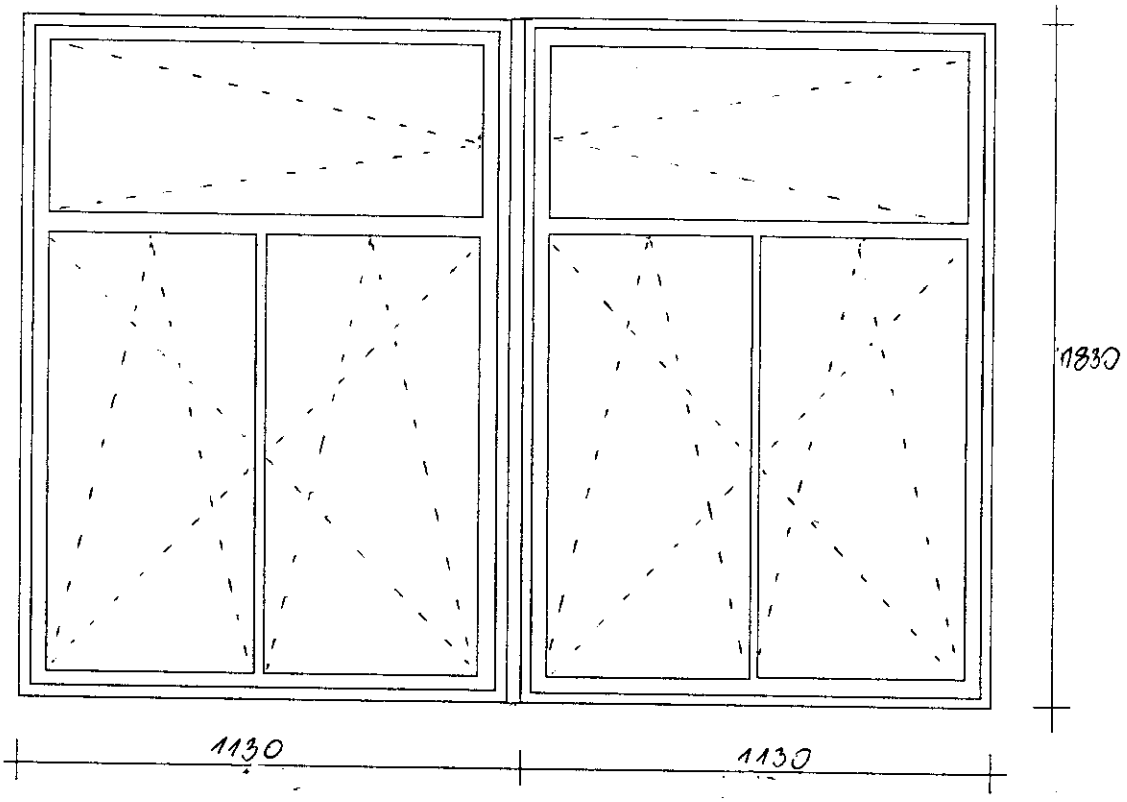

w.c -1 szt.

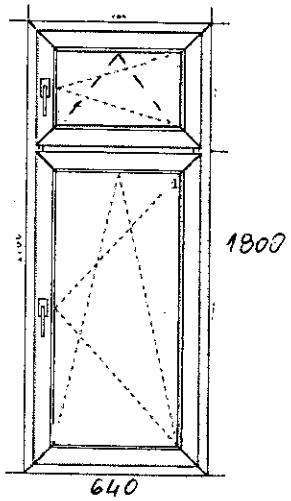

40

11.02.13

Inspektor Nadzoru Budowlanego

Violetta Pawińska

upr. bud. GP-KZ-7342/256/92
w specjalności konstrukcyjno-budowlanej
w zakresie ogólnobudowlanym.

Lp.	Podstawa	Opis i wyliczenia	j.m.	Poszcz	Razem
1	KNR 0-19 0930-10	Wymiana okien skrzynkowych na okna rozwierane i uchylno-rozwierane dwudzielne z PCV o pow. do 2.5 m2 .Kolorystyka i podział okna identyczne jak istniejące. pokój , kuchnia (1.14*1.86)*2	m2 m2	 4.241	
				RAZEM	4.241
2	KNR 0-19 0930-11 analogia	Wymiana okien skrzynkowych na okna rozwierane i uchylno-rozwierane dwudzielne z PCV o pow. ponad 2.5 m2.Okno trójdzielne Kolorystyka i podział okna identyczne jak istniejące - pokój 1.86*1.67	m2 m2	 3.106	
				RAZEM	3.106
3	KNR 4-01 0354-11	Wykucie z muru podokienników drewnianych,stalowych - parapety wewnętrzne 1.86+1.20+1.20	m m	 4.260	
				RAZEM	4.260
4	KNR 4-01 0354-11	Wykucie z muru podokienników drewnianych,stalowych - parapety zewnętrzne 4.26	m m	 4.260	
				RAZEM	4.260
5	KNR 4-01 0321-01 analogia	Obsadzenie podokienników drewnianych lub stalowych do 1.5 m w ścianach z cegieł + M -parapet wewnętrzny z PCV kolor biały 3	szt. szt.	 3.000	
				RAZEM	3.000
6	KNR 4-01 0321-01 analogia	Obsadzenie podokienników drewnianych lub stalowych do 1.5 m w ścianach z cegieł + M -parapet zewnętrzny powlekany kolor biały 3	szt. szt.	 3.000	
				RAZEM	3.000
7	Kalkulacja własna	Montaż nawiewników okiennych - higrosterowalne 3	szt. szt.	 3.000	
				RAZEM	3.000
8	KNR-W 2-02 1510-01	Dwukrotne malowanie farbami emulsyjnymi powierzchni wewnętrznych - tynków gładkich bez gruntowania. Ościeża -w kolorze białym. (1.14+1.86+1.86)*0.15*2 (1.67+1.86+1.86)*0.15	m2 m2 m2	 1.458 0.809	
				RAZEM	2.267
9	KNR 4-01 0108-11 0108-12	Wywiezienie gruzu spryzmowanego samochodami samowyładowczymi na odległość 19 km 1.5	m3 m3	 1.500	
				RAZEM	1.500
10	kalk. własna	Uylizacja 1	kpl kpl	 1.000	
				RAZEM	1.000

5.02.13
Inspektor Nadzoru Budowlanego
Violetta Rączyńska
upr. bud. GP-KZ-7342/256/92
w specjalności konstrukcyjno-budowlanej
w zakresie ogólnobudowlanym

41

(1)

SZKIC OKNA

ul. Chodkiewicza 75/8

Okna PCV – 1 szt
(z zachowaniem istniejącego podziału okien)
kuchnia
Pomiary należy pobrać z natury

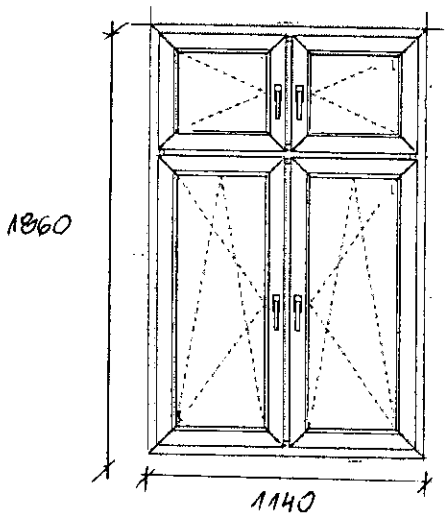

Inspektor Nadzoru Budowlanego

Violetta Parzyńska
upr. bud. GP-KZ-7342/256/92
w specjalności konstrukcyjno-budowlanej
w zakresie ogólnobudowlanym.

42

(2)

SZKIC OKNA

ul. Chodkiewicza 75/8

Okna PCV
(z zachowaniem istniejącego podziału okien)

Pomiary należy pobrać z natury

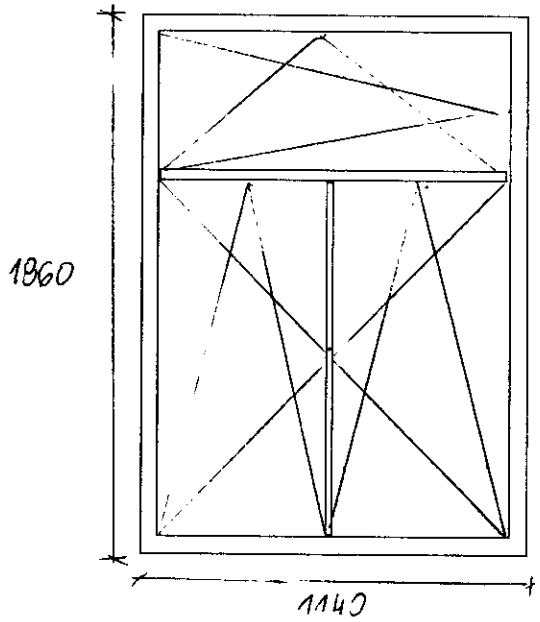

pokój 1 szt

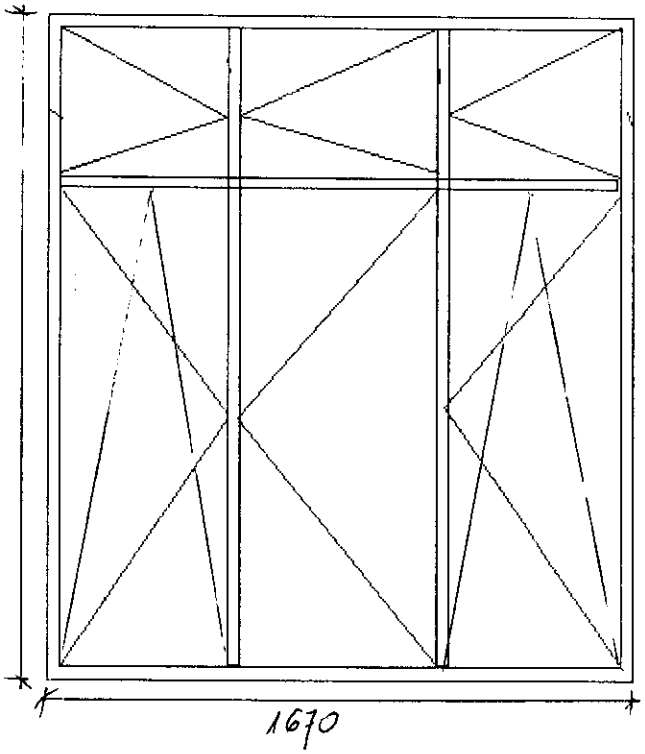

pokój 1 szt

43

Inspektor Nadzoru Budowlanego

Violetta Pluszyńska
upr. bud. GP-KZ-7342/256/92
w specjalności konstrukcyjno-budowlanej
w zakresie ogólnobudowlanym.

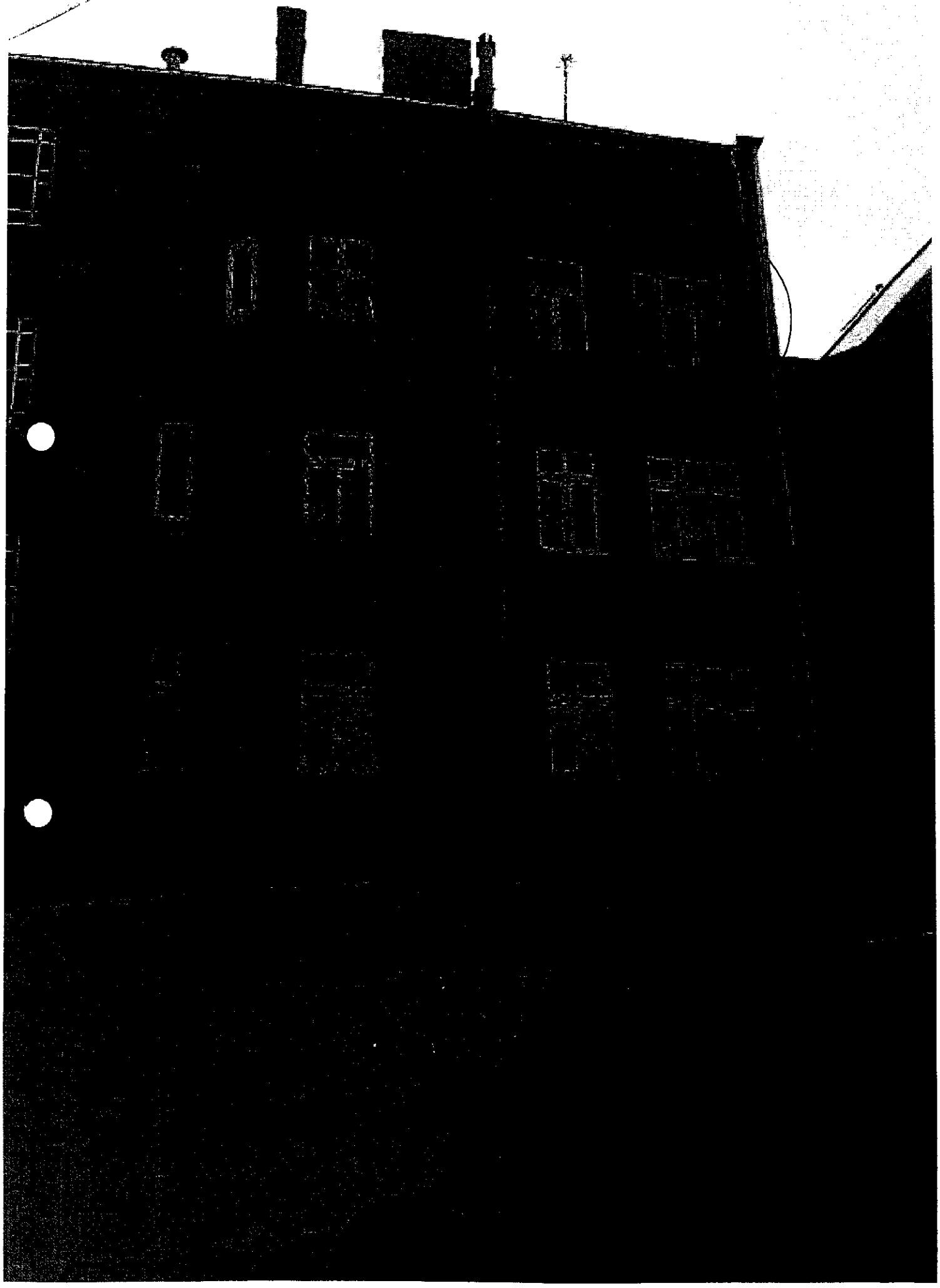

Chodkiewicza -5

45

Lp.	Podstawa	Opis i wyliczenia	j.m.	Poszcz	Razem
1	KNR 0-19 0929-10 1)	Wymiana okien zespolonych na okna rozwierane i uchylno-rozwierane dwudzielne z PCV o pow. do 2.5 m2 Kolorystyka i podział okna identyczne jak istniejące. pokój,kuchnia	m2		
		(1.48*1.68)*3	m2	7.459	
				RAZEM	7.459
2	KNR 4-01 0354-11 2)	Wykucie z muru podokienników drewnianych,stalowych - parapety zewnętrzne	m		
		4.5	m	4.500	
				RAZEM	4.500
3	KNR 4-01 0321-01 3) analogia	Obsadzenie podokienników drewnianych lub stalowych do 1.5 m w ścianach z cegieł + M -parapet zewnętrzny powlekany kolor biały	szt.		
		3	szt.	3.000	
				RAZEM	3.000
4	Kalkulacja własna 2)	Montaż nawiewników okiennych - higrosterowalne	szt.		
		2	szt.	2.000	
				RAZEM	2.000
5	KNR-W 2-02 1510-10 4)	Dwukrotne malowanie farbami emulsyjnymi powierzchni zewnętrznych - tynków gładkich bez gruntowania . Ościeża - w kolorze zgodnym z kolorystyką elewacji.	m2		
		(1.48+1.68+1.68)*3*0.15	m2	2.178	
				RAZEM	2.178
6	KNR-W 2-02 1510-01 4)	Dwukrotne malowanie farbami emulsyjnymi powierzchni wewnętrznych - tynków gładkich bez gruntowania. Ościeża -w kolorze białym.	m2		
		(1.48+1.68+1.68)*3*0.15	m2	2.178	
				RAZEM	2.178
7	KNR 4-01 0108-11 0108-12 3)	Wywiezienie materiałów z rozbiórki samochodami samowyładowczymi na odległość 19 km	m3		
		0.60	m3	0.600	
				RAZEM	0.600
8	kalk. własna	Uylizacja	kpl		
		1	kpl	1.000	
				RAZEM	1.000

OPISY PODSTAWY WYCENY

Lp.	Wydawnictwo
1	IGM wyd.I 1998
2	ORGBUD wyd.I 1988
3	ORGBUD wyd.I 1988,biuletyny do 9 1996
4	WACETOB wyd.V 2003

8.02.13
Inspektor Nadzoru Budowlanego
Violetta Purzyńska
upr. bud. GP-KZ-7342/256/92
w specjalności konstrukcyjno-budowlanej
w zakresie ogólnobudowlanym.

46

Norma PRO Wersja 4.41a Nr seryjny: 23364 Użytkownik: Administracja Domów Miejskich "ADM" Sp. z o. o.

SZKIC OKIEN

ul. Czerkaska 14/8

Pomiar należy pobrać z natury

szt. 3

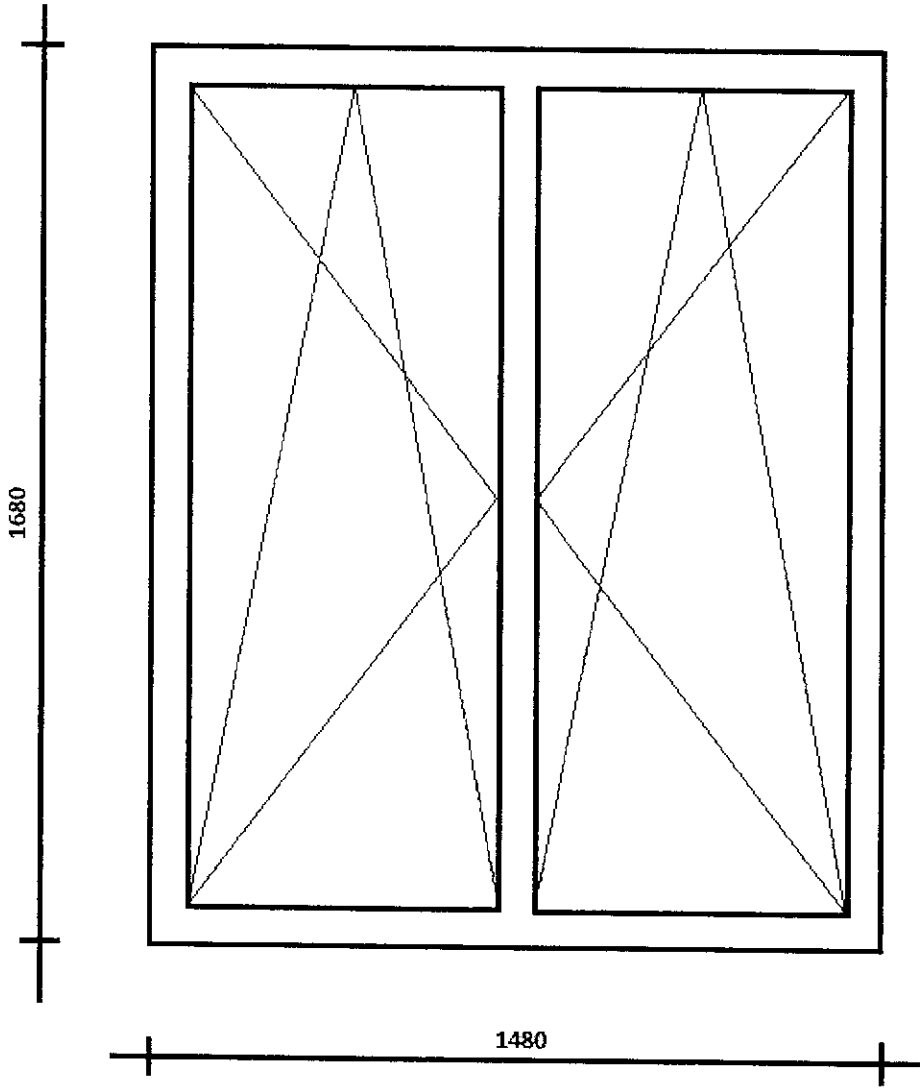

47

CZERKASKA 14

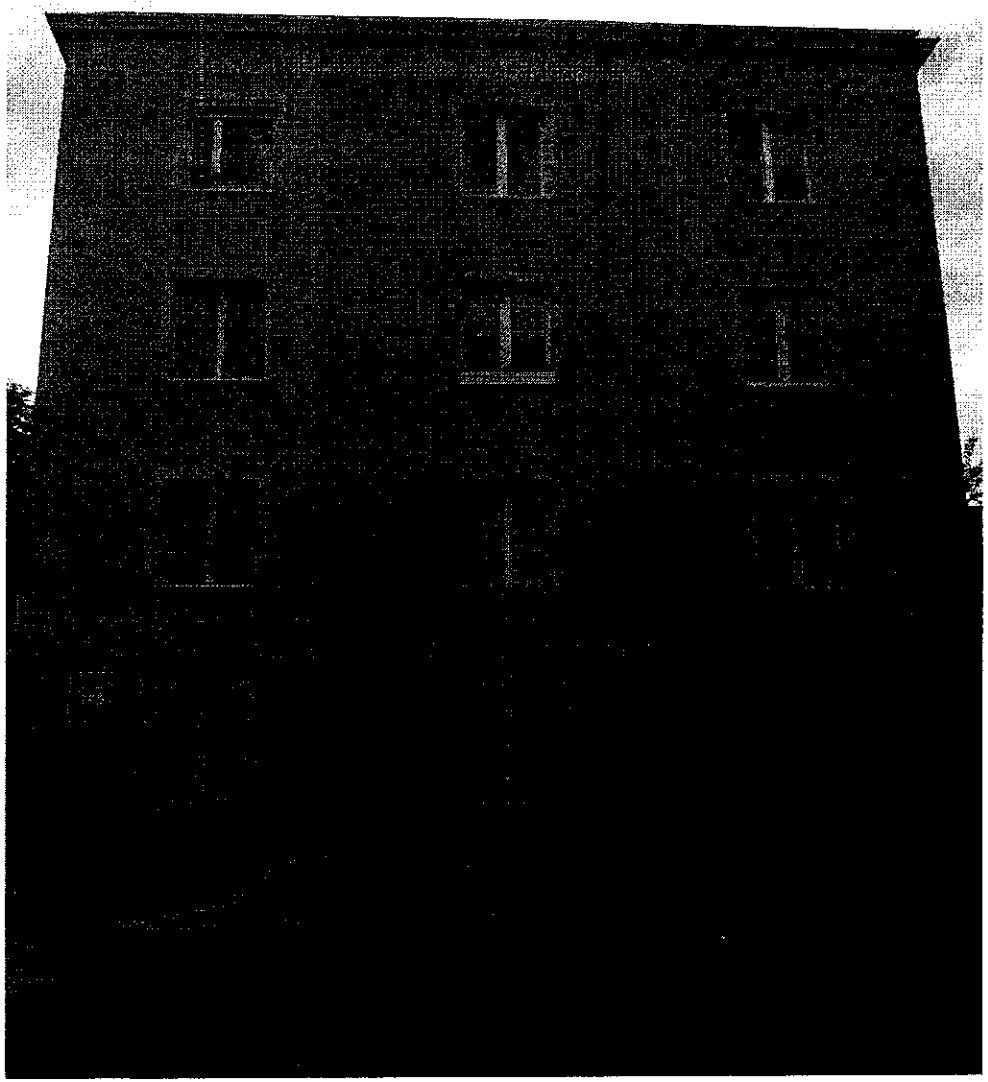

Lp.	Podstawa	Opis i wyliczenia	j.m.	Poszcz	Razem
1	KNR 0-19 0930-10	Wymiana okien skrzynkowych na okna rozwierane i uchylno-rozwierane dwudzielne z PCV o pow. do 2.5 m2 .Kolorystyka i podział okien identyczne jak istniejące.	m^2		
		pokój			
		(1.91*1.07)*2	m^2	4.087	
				RAZEM	**4.087**
2	KNR 4-01 0354-11	Wykucie z muru podokienników drewnianych,stalowych - parapety wewnętrzne	m		
		1.27+1.27	m	2.540	
				RAZEM	**2.540**
3	KNR 4-01 0354-11	Wykucie z muru podokienników drewnianych,stalowych - parapety zewnętrzne	m		
		1.32+1.32	m	2.640	
				RAZEM	**2.640**
4	KNR 4-01 0321-01 analogia	Obsadzenie podokienników drewnianych lub stalowych do 1.5 m w ścianach z cegieł + M -parapet wewnętrzny z PCV kolor biały	szt.		
		2	szt.	2.000	
				RAZEM	**2.000**
5	KNR 4-01 0321-01 analogia	Obsadzenie podokienników drewnianych lub stalowych do 1.5 m w ścianach z cegieł + M -parapet zewnętrzny powlekany kolor biały	szt.		
		2	szt.	2.000	
				RAZEM	**2.000**
6	Kalkulacja własna	Montaż nawiewników okiennych - higrosterowalne	szt.		
		2	szt.	2.000	
				RAZEM	**2.000**
7	KNR-W 2-02 1510-01	Dwukrotne malowanie farbami emulsyjnymi powierzchni wewnętrznych - tynków gładkich bez gruntowania. Ościeża -w kolorze białym.	m^2		
		(1.07+1.91+1.91)*0.15*2	m^2	1.467	
				RAZEM	**1.467**
8	KNR 4-01 0108-11 0108-12	Wywiezienie gruzu spryzmowanego samochodami samowyładowczymi na odległość 19 km	m^3		
		0.9	m^3	0.900	
				RAZEM	**0.900**
9	kalk. własna	Uylizacja	kpl		
		1	kpl	1.000	
				RAZEM	**1.000**

5.02.17

Inspektor Nadzoru Budowlanego

Violetta Malczyńska

upr. bud. GP-KZ-7342/256/92
w specjalności konstrukcyjno-budowlanej
w zakresie ogólnobudowlanym.

49

Norma PRO Wersja 4.40 Nr seryjny: 23364 Użytkownik: Administracja Domów Miejskich "ADM" Sp. z o. o.

SZKIC OKNA

ul. Kościuszki 4/6

Okna PCV – 2 szt
(z zachowaniem istniejącego podziału okien)

Pomiary należy pobrać z natury

Pokój

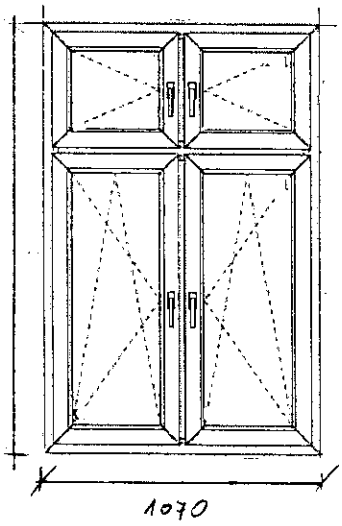

Inspektor Nadzoru Budowlanego

Violetta Krzyńska
upr. bud. GP-KZ-7342/256/92
w specjalności konstrukcyjno-budowlanej
w zakresie ogólnobudowlanym.

50

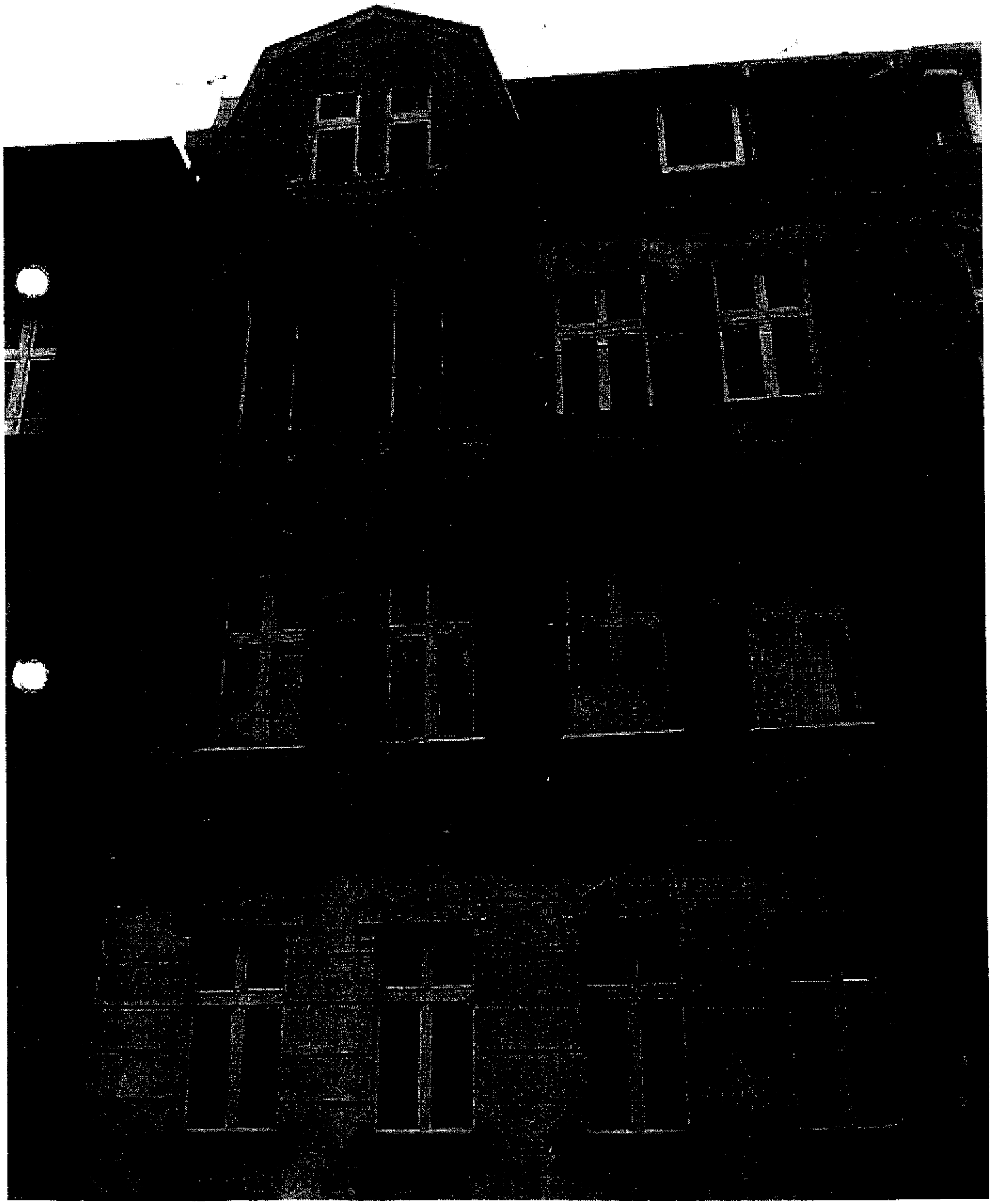

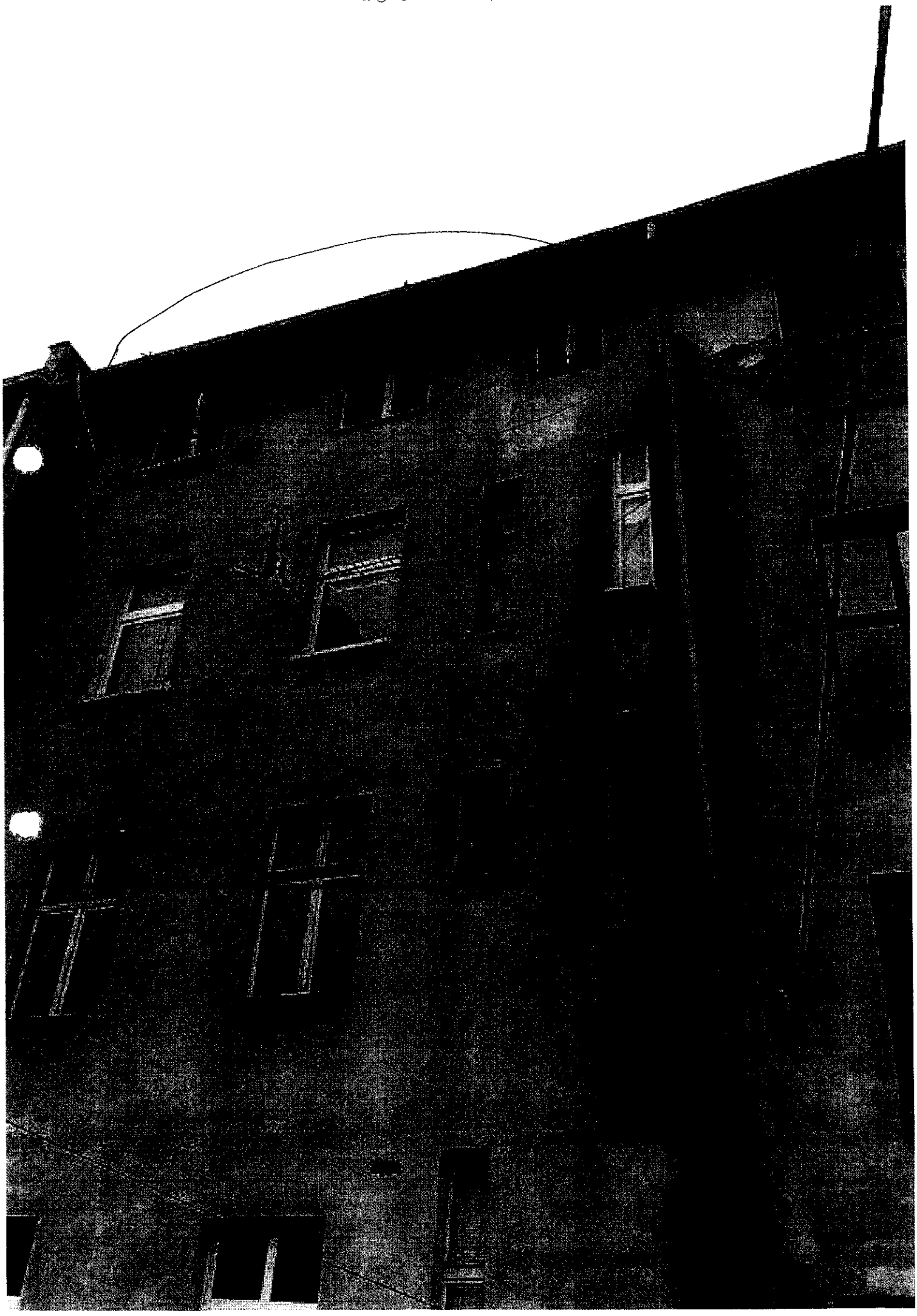

53

Lp.	Podstawa	Opis i wyliczenia	j.m.	Poszcz	Razem
1	KNR 0-19 0930-10	Wymiana okien skrzynkowych na okna rozwierane i uchylno-rozwierane dwudzielne z PCV o pow. do 2.5 m2 .Kolorystyka i podział okien identyczne jak istniejące.	m2		
		pokoje			
		(1.37*1.14)*2	m2	3.124	
		kuchnia			
		0.97*1.14	m2	1.106	
				RAZEM	4.230
2	KNR 4-01 0354-11	Wykucie z muru podokienników drewnianych,stalowych - parapety wewnętrzne	m		
		1.37+1.37	m	2.740	
				RAZEM	2.740
3	KNR 4-01 0354-11	Wykucie z muru podokienników drewnianych,stalowych - parapety zewnętrzne	m		
		1.21+1.21+1.10	m	3.520	
				RAZEM	3.520
4	KNR 4-01 0321-01 analogia	Obsadzenie podokienników drewnianych lub stalowych do 1.5 m w ścianach z cegieł + M -parapet wewnętrzny z PCV kolor biały	szt.		
		3	szt.	3.000	
				RAZEM	3.000
5	KNR 4-01 0321-01 analogia	Obsadzenie podokienników drewnianych lub stalowych do 1.5 m w ścianach z cegieł + M -parapet zewnętrzny powlekany kolor biały	szt.		
		3	szt.	3.000	
				RAZEM	3.000
6	Kalkulacja własna	Montaż nawiewników okiennych - higrosterowalne	szt.		
		3	szt.	3.000	
				RAZEM	3.000
7	KNR-W 2-02 1510-01	Dwukrotne malowanie farbami emulsyjnymi powierzchni wewnętrznych - tynków gładkich bez gruntowania. Ościeża -w kolorze białym.	m2		
		(1.14+1.14+1.37)*0.15*2	m2	1.095	
		(1.14+1.14+0.98)*0.15	m2	0.489	
				RAZEM	1.584
8	KNR 4-01 0108-11 0108-12	Wywiezienie gruzu spryzmowanego samochodami samowyładowczymi na odległość 19 km	m3		
		0.9	m3	0.900	
				RAZEM	0.900
9	kalk. własna	Uylizacja	kpl		
		1	kpl	1.000	
				RAZEM	1.000

8.02.13
Inspektor Nadzoru Budowlanego
Violetta [illegible]ńska
upr. bud. GP-KZ-7342/256/92
w specjalności konstrukcyjno-budowlanej
w zakresie ogólnobudowlanym.

54

Norma PRO Wersja 4.40 Nr seryjny: 23364 Uzytkownik: Administracja Domów Miejskich "ADM" Sp. z o. o.

SZKIC OKIEN

ul. Kościuszki 4/7A
Pomiary należy wykonać z natury.

Okna PCV

kuchnia – 1 szt

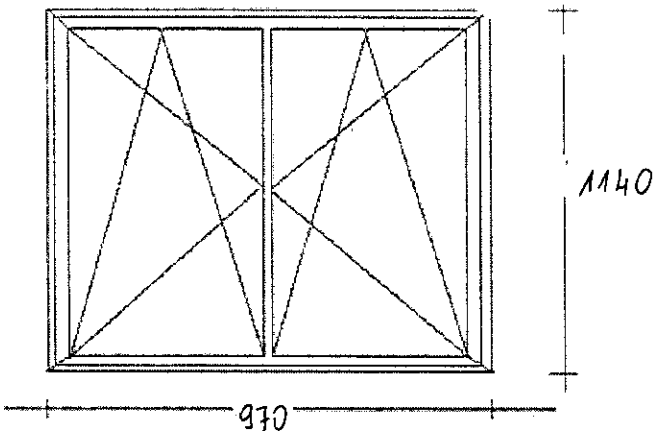

pokoje -2 szt

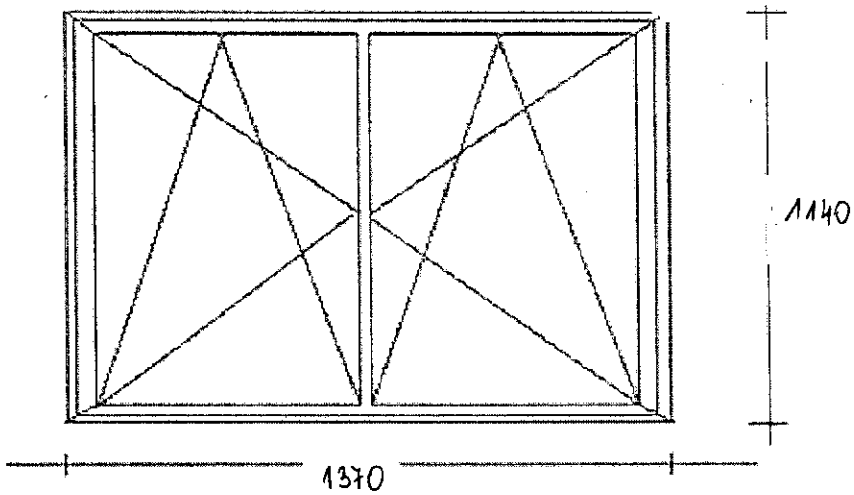

8.02.17
Inspektor Nadzoru Budowlanego
Violetta Darczyńska
upr. bud. GP-KZ-7342/256/92
w specjalności konstrukcyjno-budowlanej
w zakresie ogólnobudowlanym.

Lp.	Podstawa	Opis i wyliczenia	j.m.	Poszcz	Razem
1	KNR 0-19 0930-10	Wymiana okien skrzynkowych na okna rozwierane i uchylno-rozwierane dwudzielne z PCV o pow. do 2.5 m2 .Kolorystyka i podział okien identyczne jak istniejące. kuchnia	m^2		
		1.98*1.21	m^2	2.396	
				RAZEM	**2.396**
2	KNR 4-01 0354-11	Wykucie z muru podokienników drewnianych,stalowych - parapety wewnętrzne	m		
		1.30	m	1.300	
				RAZEM	**1.300**
3	KNR 4-01 0354-11	Wykucie z muru podokienników drewnianych,stalowych - parapety zewnętrzne	m		
		1.30	m	1.300	
				RAZEM	**1.300**
4	KNR 4-01 0321-01 analogia	Obsadzenie podokienników drewnianych lub stalowych do 1.5 m w ścianach z cegieł + M -parapet wewnętrzny z PCV kolor biały	szt.		
		1	szt.	1.000	
				RAZEM	**1.000**
5	KNR 4-01 0321-01 analogia	Obsadzenie podokienników drewnianych lub stalowych do 1.5 m w ścianach z cegieł + M -parapet zewnętrzny powlekany kolor biały	szt.		
		1	szt.	1.000	
				RAZEM	**1.000**
6	Kalkulacja własna	Montaż nawiewników okiennych - higrosterowalne	szt.		
		1	szt.	1.000	
				RAZEM	**1.000**
7	KNR-W 2-02 1510-01	Dwukrotne malowanie farbami emulsyjnymi powierzchni wewnętrznych - tynków gładkich bez gruntowania. Ościeża -w kolorze białym.	m^2		
		(1.98+1.21+1.21)*0.15	m^2	0.660	
				RAZEM	**0.660**
8	KNR 4-01 0108-11 0108-12	Wywiezienie gruzu spryzmowanego samochodami samowyładowczymi na odległość 19 km	m^3		
		0.5	m^3	0.500	
				RAZEM	**0.500**
9	kalk. własna	Uylizacja	kpl		
		1	kpl	1.000	
				RAZEM	**1.000**

5.02.15
Inspektor Nadzoru Budowlanego
Violetta Pi[illegible]ska
upr. bud. GP-KZ-7342/256/92
w specjalności konstrukcyjno-budowlanej
w zakresie ogólnobudowlanym

56

Norma PRO Wersja 4.40 Nr seryjny: 23364 Użytkownik: Administracja Domów Miejskich "ADM" Sp z o o

SZKIC OKNA

ul. Kościuszki 4/6A

Okna PCV – 1 szt
(z zachowaniem istniejącego podziału okien)
kuchnia
Pomiary należy pobrać z natury

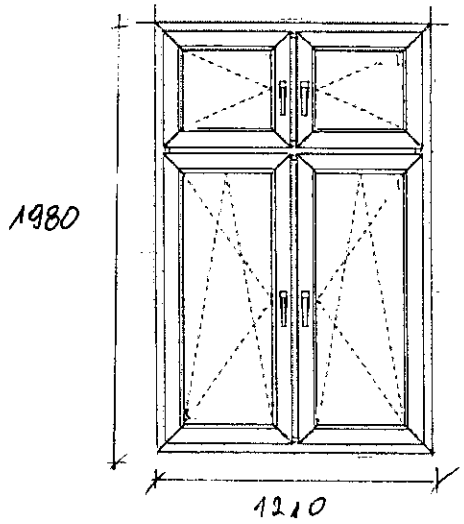

Inspektor Nadzoru Budowlanego

Violetta Parzyńska
upr. bud. GP-KZ-7342/256/92
w specjalności konstrukcyjno-budowlanej
w zakresie ogólnobudowlanym.

57

Lp.	Podstawa	Opis i wyliczenia	j.m.	Poszcz	Razem
1	KNR 0-19 0930-10	Wymiana okien skrzynkowych na okna rozwierane i uchylno-rozwierane dwudzielne z PCV o pow. do 2.5 m2 .Kolorystyka i podział okna identyczne jak istniejące. łazienka	m2		
		1.10*1.84	m2	2.024	
				RAZEM	2.024
2	KNR 0-19 0930-11 analogia	Wymiana okien skrzynkowych na okna rozwierane i uchylno-rozwierane dwudzielne z PCV o pow. ponad 2.5 m2.Okno trójdzielne Kolorystyka i podział okna identyczne jak istniejące - pokój	m2		
		1.44*1.84	m2	2.650	
				RAZEM	2.650
3	KNR 4-01 0354-11	Wykucie z muru podokienników drewnianych,stalowych - parapety wewnętrzne	m		
		1.47+1.17	m	2.640	
				RAZEM	2.640
4	KNR 4-01 0354-11	Wykucie z muru podokienników drewnianych,stalowych - parapety zewnętrzne	m		
		1.21+0.92	m	2.130	
				RAZEM	2.130
5	KNR 4-01 0321-01 analogia	Obsadzenie podokienników drewnianych lub stalowych do 1.5 m w ścianach z cegieł + M -parapet wewnętrzny z PCV kolor biały	szt.		
		2	szt.	2.000	
				RAZEM	2.000
6	KNR 4-01 0321-01 analogia	Obsadzenie podokienników drewnianych lub stalowych do 1.5 m w ścianach z cegieł + M -parapet zewnętrzny powlekany kolor biały	szt.		
		2	szt.	2.000	
				RAZEM	2.000
7	Kalkulacja własna	Montaż nawiewników okiennych - higrosterowalne	szt.		
		2	szt.	2.000	
				RAZEM	2.000
8	KNR-W 2-02 1510-01	Dwukrotne malowanie farbami emulsyjnymi powierzchni wewnętrznych - tynków gładkich bez gruntowania. Ościeża -w kolorze białym.	m2		
		(1.44+1.84+1.84)*0.15	m2	0.768	
		(1.84+1.84+0.92)*0.15	m2	0.690	
				RAZEM	1.458
9	KNR 2-02 1505-10	Dwukrotne malowanie farbami emulsyjnymi powierzchni zewnętrznych - tynków gładkich bez gruntowania ościeża w kolorze białym	m2		
		(1.44+1.84+1.84)*0.25	m2	1.280	
		(1.84+1.84+0.92)*0.25	m2	1.150	
				RAZEM	2.430
10	KNR 4-01 0108-11 0108-12	Wywiezienie gruzu spryzmowanego samochodami samowyładowczymi na odległość 19 km	m3		
		0.9	m3	0.900	
				RAZEM	0.900
11	kalk. własna	Uylizacja	kpl		
		1	kpl	1.000	
				RAZEM	1.000

8.02.13

Inspektor Nadzoru Budowlanego

Violetta Pawłowska

upr. bud. GP-KZ-7342/256/92
w specjalności konstrukcyjno-budowlanej
w zakresie ogólnobudowlanym.

58

Norma PRO Wersja 4.40 Nr seryjny: 23364 Uzytkownik: Administracja Domów Miejskich "ADM" Sp. z o. o.

SZKIC OKNA

ul. Leśna 7/1

Okna PCV
(z zachowaniem istniejącego podziału okien)
Pomiary należy pobrać z natury
Pokój 1 szt

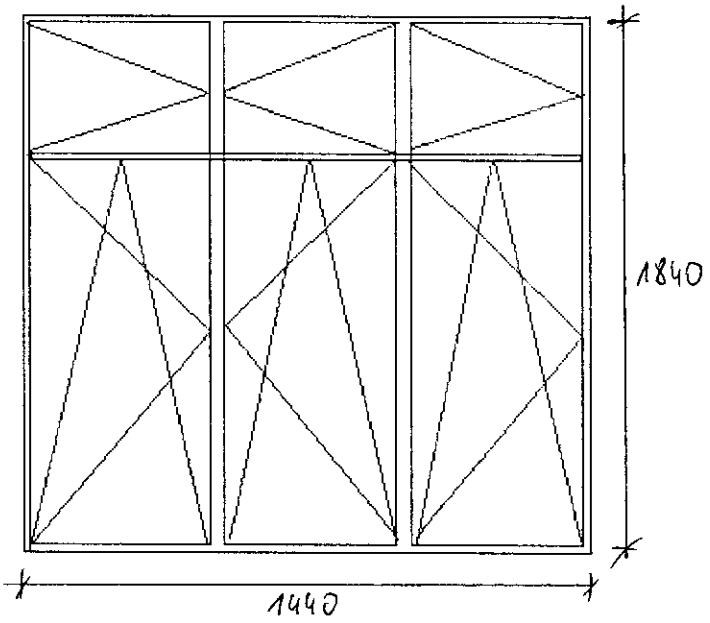

łazienka 1 szt

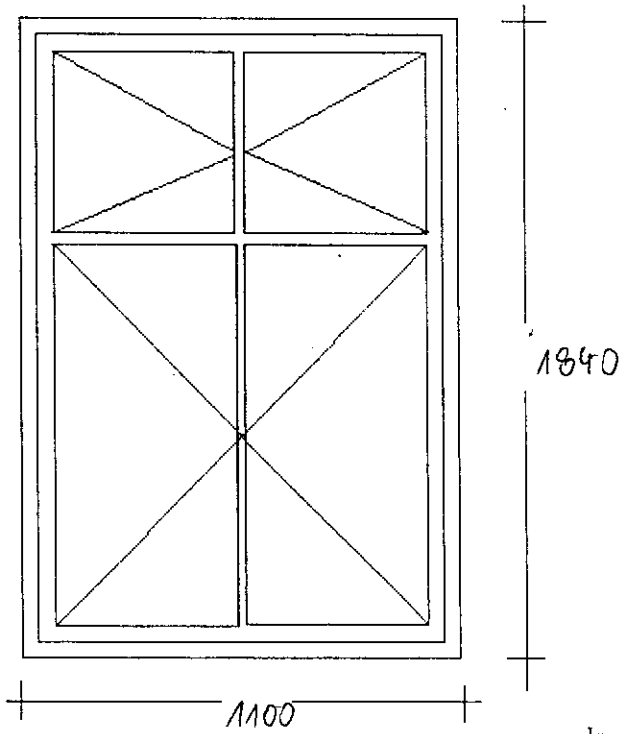

59
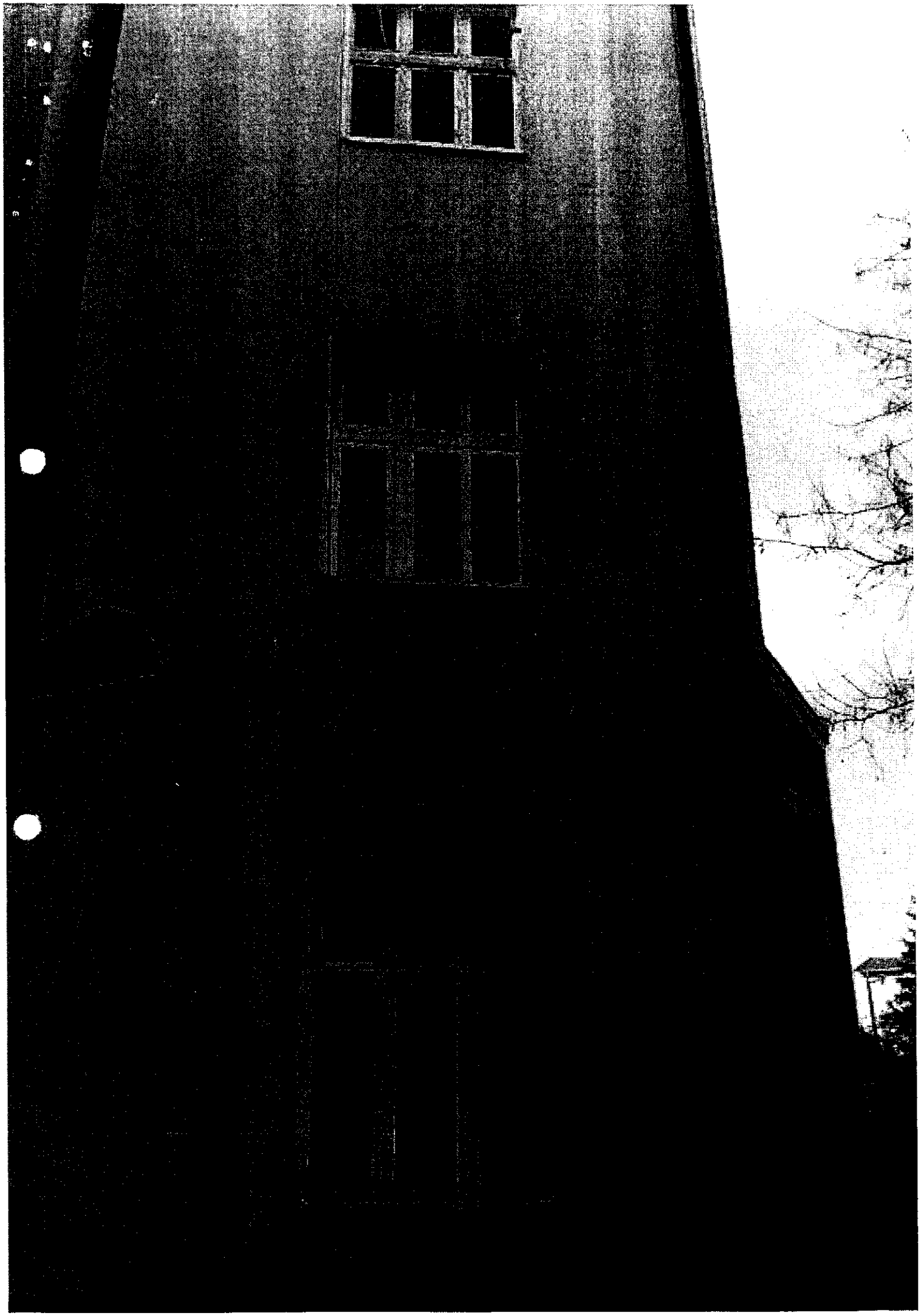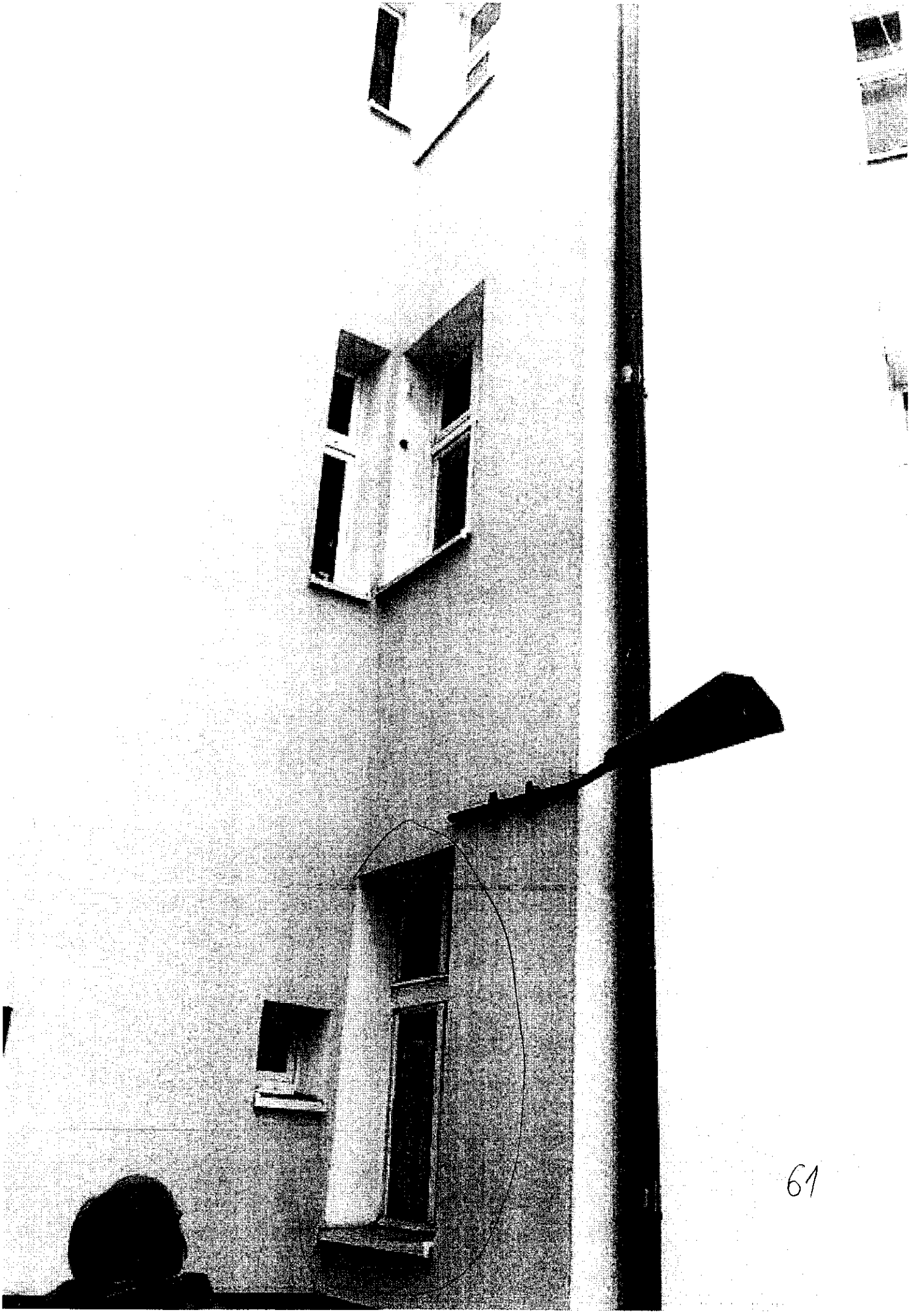
8.02.13
Inspektor Nadzoru Budowlanego
Violetta [illegible]wiska
upr. bud. GP-KZ-7342/256/92
w specjalności konstrukcyjno-budowlanej
w zakresie ogólnobudowlanym.