Lp.	Podstawa	Opis i wyliczenia	j.m.	Poszcz.	Razem
1	KNR 0-19 0930-09 analogia	Wymiana okien skrzynkowych na okna rozwierane i uchylno-rozwierane dwudzielne drewniane o pow. do 2.0 m2. Kolorystyka i podział okna identyczne jak istniejące.	m^2		
		z zachowaniem istniejącego podziału okna - skrzydła górne i dolne,szprosy			
		(1,30*2,30)*2	m^2	5,980	
		1,36*2,00	m^2	2,720	
				RAZEM	8,700
2	KNR 4-01 0354-11	Wykucie z muru podokienników drewnianych,stalowych - parapety wewnętrzne	m		
		1,40*3	m	4,200	
				RAZEM	4,200
3	KNR 4-01 0321-01 analogia	Obsadzenie podokienników drewnianych lub stalowych do 1.5 m w ścianach z cegieł + M -parapet wewnętrzny drewniany kolor biały	szt.		
		3	szt.	3,000	
				RAZEM	3,000
4	KNR 4-01 0321-01 analogia	Obsadzenie podokienników drewnianych lub stalowych do 1.5 m w ścianach z cegieł + M -parapet zewnętrzny stalowy	szt.		
		3	szt.	3,000	
				RAZEM	3,000
5	KNR-W 2-02 1510-01	Dwukrotne malowanie farbami emulsyjnymi powierzchni wewnętrznych - tynków gładkich bez gruntowania. Ościeża -w kolorze białym.	m^2		
		1,88	m^2	1,880	
				RAZEM	1,880
6	KNR 4-01 0108-11 0108-12	Wywiezienie materiałów z rozbiórki samochodami samowyładowczymi na odległość 19 km	m^3		
		0,2	m^3	0,200	
				RAZEM	0,200
7	kalk. własna	Uylizacja	kpl		
		1	kpl	1,000	
				RAZEM	1,000

Inspektor Nadzoru Inwestorskiego
Violetta Pu[illegible]ska
upr. bud. GP-KZ-7342/256/92
w specjalności konstrukcyjno-budowlanej
KUP/BO/0088/05

1

SZKIC DRZWI

ul. Fordońska 239 – okna DREWNIANE na klatce schodowej

(z zachowaniem istniejącego podziału drzwi i detali architektonicznych)
Pomiary należy pobrać z natury

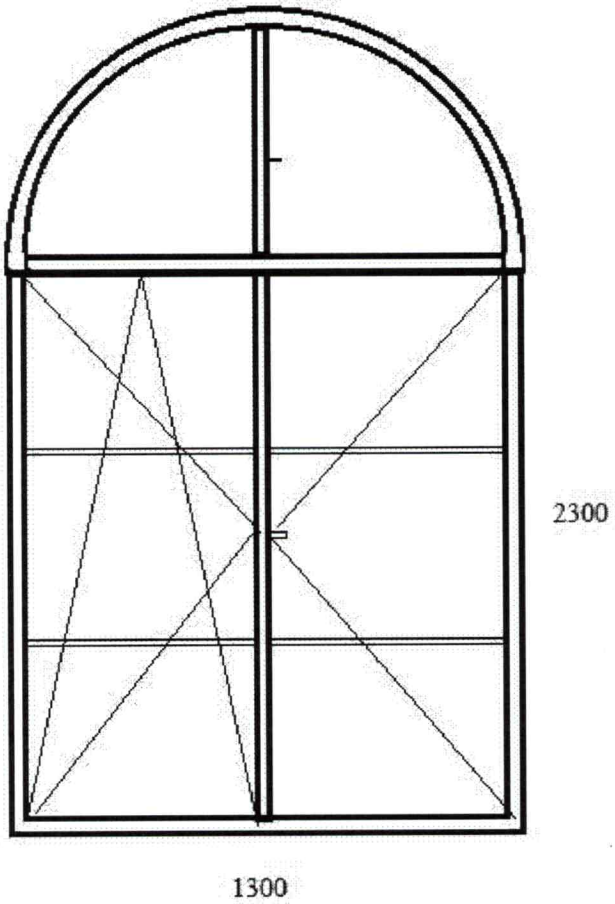

2 szt

Inspektor Nadzoru Inwestorskiego
Violetta Purzyńska
upr. bud. GP-KZ-7342/256/92
w specjalności konstrukcyjno-budowlanej
KUP/BO/0088/05

2

2

Fordońska 239 – klatka schodowa

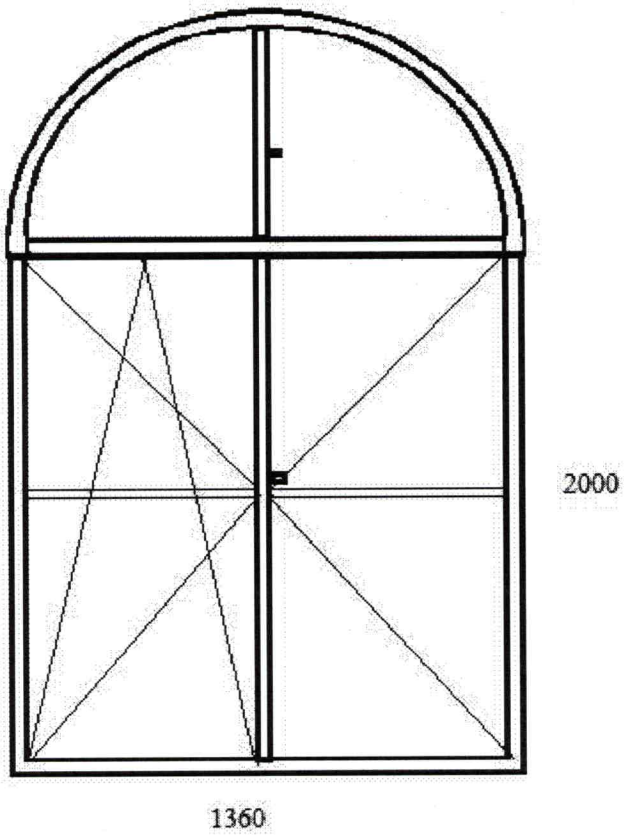

1 szt

Inspektor Nadzoru Inwestorskiego

Violetta Pyszańska
upr. bud. GP-KZ-7342/256/92
w specjalności konstrukcyjno-budowlanej
KUP/BO/0088/05

Lp.	Podstawa	Opis i wyliczenia	j.m.	Poszcz.	Razem
1	KNR 0-19 0930-09 analogia	Wymiana okien skrzynkowych na okna rozwierane i uchylno-rozwierane dwudzielne z PCV o pow. do 2.0 m2. Kolorystyka i podział okna identyczne jak istniejące.	m^2		
		współczynnik przenikania ciepła dla okien U (max)1,1 W/(m2•K).			
		(1,20*1,16)*4	m^2	5,568	
				RAZEM	5,568
2	KNR 4-01 0354-11	Wykucie z muru podokienników drewnianych,stalowych - parapety wewnętrzne	m		
		1,30*4	m	5,200	
				RAZEM	5,200
3	KNR 4-01 0354-11	Wykucie z muru podokienników drewnianych,stalowych - parapety zewnętrzne	m		
		1,20*4	m	4,800	
				RAZEM	4,800
4	KNR 4-01 0321-01 analogia	Obsadzenie podokienników drewnianych lub stalowych do 1.5 m w ścianach z cegieł + M -parapet wewnętrzny drewniany kolor biały	szt.		
		4	szt.	4,000	
				RAZEM	4,000
5	KNR 4-01 0321-01 analogia	Obsadzenie podokienników drewnianych lub stalowych do 1.5 m w ścianach z cegieł + M -parapet zewnętrzny stalowy	szt.		
		4	szt.	4,000	
				RAZEM	4,000
6	Kalkulacja własna	Montaż nawiewników okiennych - higrosterowalne	szt.		
		4	szt.	4,000	
				RAZEM	4,000
7	KNR-W 2-02 1510-10	Dwukrotne malowanie farbami emulsyjnymi powierzchni zewnętrznych - tynków gładkich bez gruntowania . Ościeża - w kolorze białym	m^2		
		(1,16*2+1,20)*0,25*4	m^2	3,520	
				RAZEM	3,520
8	KNR-W 2-02 1510-01	Dwukrotne malowanie farbami emulsyjnymi powierzchni wewnętrznych - tynków gładkich bez gruntowania. Ościeża -w kolorze białym.	m^2		
		(1,16*2+1,20)*0,25*4	m^2	3,520	
				RAZEM	3,520
9	KNR 4-01 0108-11 0108-12	Wywiezienie materiałów z rozbiórki samochodami samowyładowczymi na odległość 19 km	m^3		
		0,4	m^3	0,400	
				RAZEM	0,400
10	kalk. własna	Uylizacja	kpl		
		1	kpl	1,000	
				RAZEM	1,000

Inspektor Nadzoru Inwestorskiego
Violetta Purzyńska
upr. bud. GP-KZ-7342/256/92
w specjalności konstrukcyjno-budowlanej
KUP/BO/0088/05

4

SZKIC OKNA
ul. Fordońska 437/1
Okna drewniane
(z zachowaniem istniejącego podziału okien)
Pomiary należy pobrać z natury

pokoje,kuchnia – 4 szt

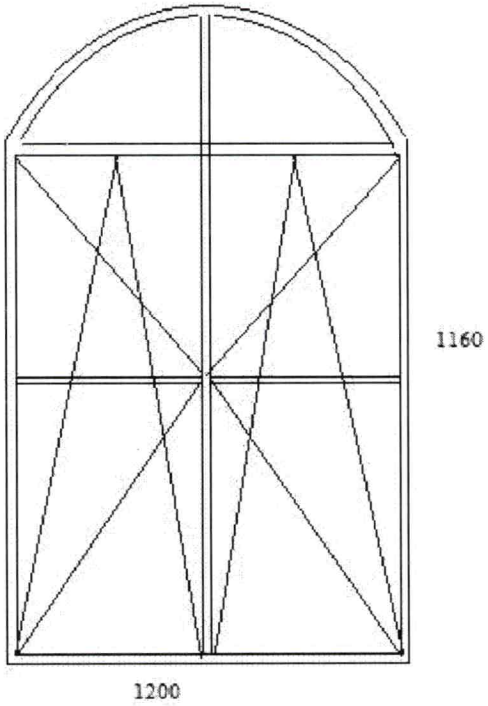

Inspektor Nadzoru Inwestorskiego
Violetta Przybylska
upr. bud. GP-KZ-7342/256/92
w specjalności konstrukcyjno-budowlanej
KUP/BO/0058/05

5

Lp.	Podstawa	Opis i wyliczenia	j.m.	Poszcz.	Razem
1	KNR 0-19 0930-11 analogia	Wymiana okien skrzynkowych na okna rozwierane i uchylno-rozwierane dwudzielne drewniane o pow. ponad 2.5 m2 .Podział okna(dolne i górne skrzydła,szprosy) identyczne jak istniejące. współczynnik przenikania ciepła dla okien U (max)1,1 W/(m2•K).	m^2		
		(1,13*2,16)*2	m^2	4,882	
				RAZEM	4,882
2	KNR 4-01 0354-11	Wykucie z muru podokienników drewnianych,stalowych - parapety wewnętrzne	m		
		1,30*2	m	2,600	
				RAZEM	2,600
3	KNR 4-01 0321-01 analogia	Obsadzenie podokienników drewnianych lub stalowych do 1.5 m w ścianach z cegieł + M -parapet wewnętrzny z PCV lub drewniany kolor biały	szt.		
		2	szt.	2,000	
				RAZEM	2,000
4	KNR 4-01 0321-01 analogia	Obsadzenie podokienników drewnianych lub stalowych do 1.5 m w ścianach z cegieł + M -parapet zewnętrzny stalowy	szt.		
		2	szt.	2,000	
				RAZEM	2,000
5	Kalkulacja własna	Montaż nawiewników okiennych - higrosterowalne o wydajności nie mniejszej niż 30 m3/h	szt.		
		1	szt.	1,000	
				RAZEM	1,000
6	KNR-W 2-02 1510-01	Dwukrotne malowanie farbami emulsyjnymi powierzchni wewnętrznych - tynków gładkich bez gruntowania. Ościeża -w kolorze białym.	m^2		
		(2,16*2+1,22*2)*0,15	m^2	1,014	
				RAZEM	1,014
7	KNR 4-01 0108-11 0108-12	Wywiezienie gruzu spryzmowanego samochodami samowyładowczymi na odległość 19 km	m^3		
		0,2	m^3	0,200	
				RAZEM	0,200
8	kalk. własna	Uylizacja	kpl		
		1	kpl	1,000	
				RAZEM	1,000

Inspektor Nadzoru Inwestorskiego
Violetta Puczyńska
upr. bud. GP-KZ-7342/256/92
w specjalności konstrukcyjno-budowlanej
KUP/BO/0088/05

6

SZKIC OKIEN

Pomorska 88C /14

Okna drewniane – rozwieralno-uchylne

(z zachowaniem istniejącego podziału okien ,szprosów, sposobu otwierania)

jednoramowe, trzyszybowe z nawiewnikiem higrosterowalnym szt 1

kolor zewnętrzny okien – brązowy

kolor wewnętrzny okien - biały

Pomiary należy pobrać z natury

2 szt - pokój

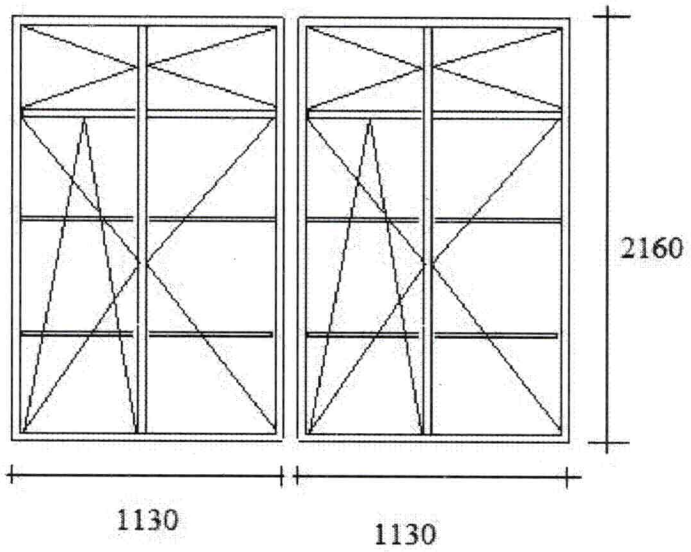

Inspektor Nadzoru Inwestorskiego

Violetta Purzyńska

upr. bud. GP-KZ-7342/256/92

w specjalności konstrukcyjno-budowlanej

KUP/BO/0088/05

7

Lp.	Podstawa	Opis i wyliczenia	j.m.	Poszcz.	Razem
1	KNR 0-19 0930-11 analogia	Wymiana okien skrzynkowych na okna rozwierane i uchylno-rozwierane dwudzielne z PCV o pow. ponad 2.5 m2. Okna drewniane zachowanie istniejącego podziału okna,szprosów,sposoby otwierania,górne i dolne skrzydła współczynnik przenikania ciepła dla okien U (max)1,1 W/(m2•K).	m^2		
		1,46*2,70	m^2	3,942	
		1,22*2,04*2	m^2	4,978	
				RAZEM	8,920
2	Kalkulacja własna	Montaż nawiewników okiennych - higrosterowalne	szt.		
		3	szt.	3,000	
				RAZEM	3,000
3	KNR 4-01 0354-11	Wykucie z muru podokienników drewnianych,stalowych - parapety wewnętrzne	m		
		1,30*2+1,50	m	4,100	
				RAZEM	4,100
4	KNR 4-01 0321-01 analogia	Obsadzenie podokienników drewnianych lub stalowych do 1.5 m w ścianach z cegieł + M -parapet wewnętrzny drewniany kolor biały	szt.		
		3	szt.	3,000	
				RAZEM	3,000
5	KNR 4-01 0321-01 analogia	Obsadzenie podokienników drewnianych lub stalowych do 1.5 m w ścianach z cegieł + M -parapet zewnętrzny stalowy	szt.		
		3	szt.	3,000	
				RAZEM	3,000
6	KNR-W 2-02 1510-01	Dwukrotne malowanie farbami emulsyjnymi powierzchni wewnętrznych - tynków gładkich bez gruntowania. Ościeża -w kolorze białym.	m^2		
		(2,70*2+1,50)*0,25	m^2	1,725	
		(1,22+2,04*2)*0,25*2	m^2	2,650	
				RAZEM	4,375
7	KNR 4-01 0108-11 0108-12	Wywiezienie materiałów z rozbiórki samochodami samowyładowczymi na odległość 19 km	m^3		
		0,2	m^3	0,200	
				RAZEM	0,200
8	kalk. własna	Uylizacja	kpl		
		1	kpl	1,000	
				RAZEM	1,000

Inspektor Nadzoru Inwestorskiego
Violetta Pilczyńska
upr. bud. GP-KZ-7342/256/92
w specjalności konstrukcyjno-budowlanej
KUP/BO/0088/05

SZKIC OKIEN

ul. Pod Skarpa 94/4 – okna DREWNIANE
(z zachowaniem istniejącego podziału drzwi i detali architektonicznych)
Pomiary należy pobrać z natury

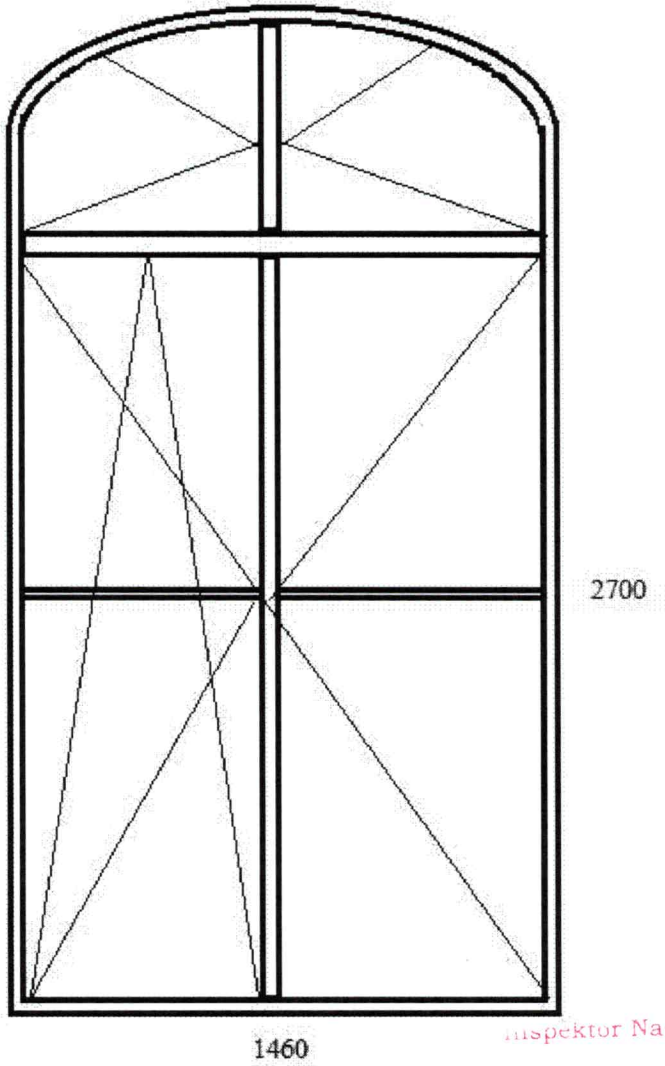

Inspektor Nadzoru Inwestorskiego
Violetta Puczyńska
upr. bud. GP-KZ-7342/256/92
w specjalności konstrukcyjno-budowlanej
KUP/BO/0088/05

ul. Pod Skarpa 94/4

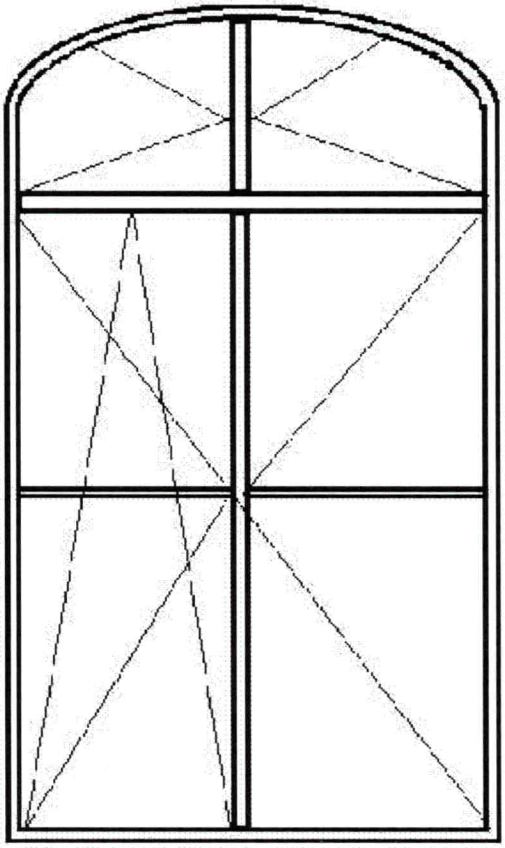

2 szt

2040

1220

Inspektor Nadzoru Inwestorskiego

Violetta Purzyńska
upr. bud. GP-KZ-7342/256/92
w specjalności konstrukcyjno-budowlanej
KUP/BO/0088/05

10